brother®

KÄYTTÖOPAS

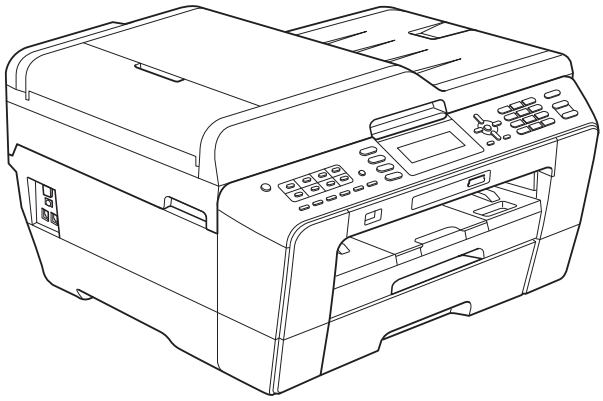

MFC-J6510DW
MFC-J6710DW

Versio B

FIN

Jos tarvitaan asiakaspalvelua

Täytä seuraavat tiedot tulevaa käyttöä varten:

Mallin numero: MFC-J6510DW ja MFC-J6710DW
(ympyröi laitteesi mallin numero)

Sarjanumero: [1] _____

Ostopäivä: _____

Ostopaikka: _____

[1] Sarjanumero on laitteen takana. Säilytä tämä Käyttöopas ja ostokuitti pysyvänä todisteena hankinnasta varkauden, tulipalon tai takuuhuollon varalta.

Rekisteröi laite internetissä osoitteessa

http://www.brother.com/registration/

© 2010 Brother Industries, Ltd.

Käyttöoppaat ja niiden sijainti

Mikä opas?	Mitä se sisältää?	Missä se on?
Turvallisuus ja rajoitukset	Lue tämä opas ensin. Lue turvaohjeet ennen laitteen käyttöönottoa. Tässä oppaassa on tavaramerkkejä ja laillisia rajoituksia koskevat tiedot.	Painettu / laatikossa
Pika-asennusopas	Noudata laitteen käyttöönottoa sekä ohjainten ja ohjelmistojen asennusta koskevia ohjeita, jotka käsittelevät käyttämääsi käyttöjärjestelmää ja yhteystyyppiä.	Painettu / laatikossa
Käyttöopas	Sisältää perusohjeet faksausta, kopiointia, skannausta ja PhotoCapture Center™ -toimintoja sekä tarvikkeiden vaihtoa varten. Katso vianetsintäohjeita.	Painettu / laatikossa
Laajempi käyttöopas	Lue lisätoiminnoista: faksaus, kopiointi, suojaominaisuudet ja raporttien tulostus. Säännöllisen kunnossapidon ohjeet.	PDF-tiedosto / CD-ROM-opaslevy
Ohjelmiston käyttöopas	Ohjeet tulostusta, skannausta, verkkoskannausta, PhotoCapture Center™ -toimintoja, etäasetusta, PC-Fax-toimintoa ja Brother ControlCenter -apuohjelman käyttöä varten.	PDF-tiedosto / CD-ROM-opaslevy
Verkkosanasto	Tässä oppaassa on perustietoa Brother-laitteiden lisäverkko-ominaisuuksista ja verkkojen muodostamisesta yleensä sekä yleistä sanastoa.	PDF-tiedosto / CD-ROM-opaslevy
Verkkokäyttäjän opas	Tämä opas sisältää hyödyllisiä tietoja kiinteän ja langattoman verkon asetuksista ja turvallisuusasetuksista Brother-laitteen käyttöä varten. Siitä löytyy myös tietoja laitteen tuetuista protokollista sekä yksityiskohtaisia ohjeita vianetsintään.	PDF-tiedosto / CD-ROM-opaslevy

Sisällysluettelo
(KÄYTTÖOPAS)

1 Yleisiä tietoja 1

Näiden ohjeiden käyttäminen 1
Ohjeissa käytetyt symbolit ja käytänteet 1
Laajemman käyttöoppaan, Ohjelmiston käyttöoppaan, Verkkokäyttäjän oppaan ja Verkkosanaston käyttö 1
Näin löydät oppaat 1
Brotherin tekninen tuki (Windows®) 3
Brotherin tekninen tuki (Macintosh) 3
Ohjauspaneelin esittely 4
Nestekidenäytön tiedot 7
Perustoiminnot 8
Äänenvoimakkuuden asetukset 8
Soiton äänenvoimakkuus 8
Äänimerkin voimakkuus 9
Kaiuttimen äänenvoimakkuus 9
Nestekidenäyttö 9
Taustavalon kirkkauden säätö 9

2 Paperin asettaminen 10

Paperin ja muun tulostusmateriaalin asettaminen 10
Paperin asettaminen paperikasettiin #1 10
Paperin asettaminen paperikasettiin #2 (vain MFC-J6710DW) 13
Paperin asettaminen käsinsyöttöaukkoon 17
Kirjekuorten ja postikorttien asettaminen 19
Tulostusalue 21
Paperiasetukset 22
Paperikoko ja -tyyppi (MFC-J6510DW) 22
Paperikoko ja -tyyppi (MFC-J6710DW) 23
Kasetin käyttö kopiointitilassa (vain MFC-J6710DW) 23
Kasetin käyttö faksaustilassa (vain MFC-J6710DW) 24
Suojattu paperinsyöttötila A3-kokoiselle lyhytkuituiselle paperille 24
Hyväksyttävä paperi ja muu tulostusmateriaali 25
Suositeltu tulostusmateriaali 25
Tulostusmateriaalin käsittely ja käyttö 26
Oikean tulostusmateriaalin valinta 27

3 Asiakirjojen asettaminen 29

Asiakirjojen asettaminen 29
ADS:n käyttö 29
Valotustason käyttö 30
Skannattava alue 31

4 Faksin lähettäminen 32

Faksin lähettäminen 32
Faksien lähetyksen lopettaminen 33
Valotustason koon määritys faksausta varten 33
Värillisen faksin lähettäminen 33
Faksin peruuttaminen lähetyksen aikana 33
Lähtevien faksien esikatselu 34
Lähetyksen vahvistusraportti 34

5 Faksin vastaanottaminen 36

Vastaanottotilat 36
Vastaanottotilan valinta 36
Vastaanottotilojen käyttö 37
Vain faksi 37
Faksi/Puhelin 37
Manuaalinen 37
Ulkoinen puhelinvastaaja 37
Vastaanottotilan asetukset 38
Soittokerrat 38
F/P-soittoaika (vain Faksi/Puhelin-tila) 38
Faksin tunnistus 39
Faksien esikatselu (vain mustavalkoinen) 39
Vastaanotetun faksin esikatselu 39

6 Puhelin ja ulkoiset laitteet 41

Puhelut 41
Faksi/Puhelin-tila 41
Puhelinpalvelut 41
Puhelinlinjatyypin asettaminen 41
Ulkoisen puhelinvastaajan kytkeminen 42
Kytkemisasetukset 43
Vastausviestin nauhoitus ulkoiseen puhelinvastaajaan 43
Puhelinvaihdejärjestelmä (PBX) 43
Ulkoiset puhelimet ja rinnakkaispuhelimet 44
Ulkoisen puhelimen tai rinnakkaispuhelimen kytkeminen 44
Käyttö ulkoisista puhelimista ja rinnakkaispuhelimista 44
Ulkoisen langattoman puhelimen käyttö 44
Kaukotunnusten käyttö 45

7 Numeroiden valitseminen ja tallentaminen 46

Numeroiden valitseminen 46
Manuaalinen valinta 46
Pikavalinta 46
Lyhytvalinta 46
Haku 47
Faksinumeron uudelleenvalinta 47
Muut numeronvalintatoiminnot 48
Viimeksi valittujen numeroiden historia 48

Numeroiden tallentaminen 48
Tauon tallentaminen 48
Pikavalintanumeroiden tallentaminen 48
Lyhytvalintanumeroiden tallentaminen 49
Pikavalinta- tai lyhytvalintanimien tai -numeroiden vaihtaminen 50

8 Kopiointi 51

Kopiointi 51
Kopioinnin lopetus 51
Kopiointiasetukset 51
Paperiasetukset 52

9 Valokuvien tulostus muistikortilta tai USB-muistitikulta 53

PhotoCapture Center™ -toiminnot 53
Muistikortin tai USB-muistitikun käyttäminen 53
Näin pääset alkuun 54
Kuvien tulostaminen 56
Kuvien katseleminen 56
PhotoCapture Center™ -tulostusasetukset 56
Skannaus muistikortille tai USB-muistitikulle 57

10 Tulostus tietokoneelta 59

Asiakirjan tulostus 59

11 Skannaus tietokoneeseen 60

Asiakirjan skannaus 60
Skannaus Skannaa-näppäimellä 60
Skannaus käyttämällä tulostinohjainta 61

A Säännöllinen kunnossapito 62

Värikasettien vaihto 62
Laitteen puhdistus ja tarkastus 64
Valotustason puhdistus 64
Tulostuspään puhdistus 65
Tulostuslaadun tarkistus 66
Tulostuksen kohdistuksen tarkistus 67

B Vianetsintä 68

Virhe- ja huoltoviestit 68
Virheanimaatiot 75
Faksien tai faksiraportin siirtäminen 75
Asiakirjatukos 76
Tulostimen tukos tai paperitukos 77
Vianetsintä 84
Ongelmia laitteen toiminnassa 84
Valintaäänen tunnistus 91
Puhelinlinjan häiriöt / VoIP 91
Laitetiedot 92
Sarjanumeron tarkistus 92
Palautustoiminnot 92
Laitteen asetusten palauttaminen 92

C Valikko ja toiminnot 93

Ohjelmointi näytöstä 93
Valikkotaulukko 94
Tekstin syöttäminen 120
Välilyöntien lisääminen 120
Virheiden korjaaminen 120
Kirjainten toistaminen 120
Skandinaaviset kirjaimet, erikoismerkit ja symbolit 120

D Tekniset tiedot 121

Yleistä 121
Tulostusmateriaali 123
Faksi 125
Kopiointi 126
PhotoCapture Center™ 127
PictBridge 128
Skanneri 129
Tulostin 130
Liitännät 131
Tietokoneelle asetetut vaatimukset 132
Tarvikkeet 133
Verkko (lähiverkko) 134

E Hakemisto 135

Sisällysluettelo
(LAAJEMPI KÄYTTÖOPAS)

Laajemmassa käyttöoppaassa on kuvattu seuraavat ominaisuudet ja toiminnot.

Laajempaa käyttöopasta voi käyttää CD-ROM-opaslevyltä.

1 Yleiset asetukset

Muistiin tallennus
Automaattinen kesä- ja talviaika
Lepotila
Nestekidenäyttö
Tila-ajastin

2 Suojaominaisuudet

Secure Function Lock 2.0 (turvalukko 2.0)

3 Faksin lähettäminen

Lähetyksen lisävalinnat
Lähetyksen lisätoiminnot
Pollauksen esittely

4 Faksin vastaanottaminen

Vastaanotto muistiin (vain mustavalkoinen)
Kaukonouto
Vastaanoton lisätoiminnot
Pollauksen esittely

5 Numeroiden valitseminen ja tallentaminen

Puhelut
Lisävalintatoiminnot
Muita tapoja tallentaa numeroita

6 Raporttien tulostus

Faksiraportit
Raportit

7 Kopiointi

Kopiointiasetukset

8 Valokuvien tulostus muistikortilta tai USB-muistitikulta

PhotoCapture Center™ -toiminnot
Kuvien tulostaminen
PhotoCapture Center™ - tulostusasetukset
Skannaus muistikorttiin tai USB-muistitikulle

9 Valokuvien tulostus kamerasta

Valokuvien tulostus suoraan PictBridge-kamerasta
Valokuvien tulostus suoraan digitaalisesta kamerasta (ilman PictBridge-toimintoa)

A Säännöllinen kunnossapito

Laitteen puhdistus ja tarkastus
Laitteen pakkaus ja lähetys

B Sanasto

C Hakemisto

1 Yleisiä tietoja

Näiden ohjeiden käyttäminen

Kiitos Brother-laitteen hankinnasta! Lukemalla ohjeet saat parhaan hyödyn laitteestasi.

Ohjeissa käytetyt symbolit ja käytänteet

Ohjeissa käytetään seuraavia symboleja ja käytänteitä.

Lihavoitu teksti	Lihavoitu fontti viittaa tiettyihin painikkeisiin laitteen ohjauspaneelissa tai tietokoneen näytöllä.
Kursivoitu teksti	Kursivoidulla fontilla on merkitty tärkeät kohdat tai sillä viitataan asiaan liittyvään toiseen aiheeseen.
`Courier New`	Laitteen nestekidenäytön viestit tunnistaa Courier New -fontista.

VAROITUS

VAROITUS ilmaisee mahdollisesti vaarallisen tilanteen, joka voi aiheuttaa kuoleman tai vakavia tapaturmia, jos tilannetta ei vältetä.

HUOMAUTUS

HUOMAUTUS ilmaisee mahdollisesti vaarallisen tilanteen, joka voi aiheuttaa vähäisiä tai kohtalaisia tapaturmia, jos tilannetta ei vältetä.

TÄRKEÄÄ

TÄRKEÄÄ ilmaisee mahdollisesti vaarallisen tilanteen, joka voi aiheuttaa aineellisia vahinkoja tai estää tuotteen asianmukaisen toiminnan, jos tilannetta ei vältetä.

Vinkit kertovat, miten eri tilanteissa tulee toimia tai miten toimintoa voi käyttää muiden ominaisuuksien kanssa.

Sähköiskuvaaran kuvake varoittaa mahdollisesta vaarallisesta jännitteestä.

Laajemman käyttöoppaan, Ohjelmiston käyttöoppaan, Verkkokäyttäjän oppaan ja Verkkosanaston käyttö

Tämä Käyttöopas ei sisällä kaikkia laitteeseen liittyviä tietoja, kuten ohjeita faksauksen, kopioinnin, PhotoCapture Center™ -toiminnon, tulostimen, skannerin, PC-Fax-toiminnon ja verkon lisäominaisuuksien käyttöön. Kun olet valmis perehtymään yksityiskohtaisiin tietoihin näistä toiminnoista, lue **Laajempi käyttöopas**, **Ohjelmiston käyttöopas**, **Verkkokäyttäjän opas** ja **Verkkosanasto**, jotka ovat CD-ROM-opaslevyllä.

Näin löydät oppaat

1. Käynnistä tietokone. Aseta CD-ROM-opaslevy CD-ROM-asemaan. Windows®-käyttäjät voivat siirtyä vaiheeseen ❸.

Vinkki

(Windows®-käyttäjät)
Jos näyttö ei tule esiin automaattisesti, valitse **Oma tietokone (Tietokone)** sekä kaksoisnapsauta CD-ROM-kuvaketta ja sitten **index.html**-tiedostoa.

2. (Macintosh-käyttäjät)
Kaksoisosoita CD-ROM-opaslevyn symbolia ja sitten **index.html**-tiedostoa.

3 Napsauta omaa maatasi.

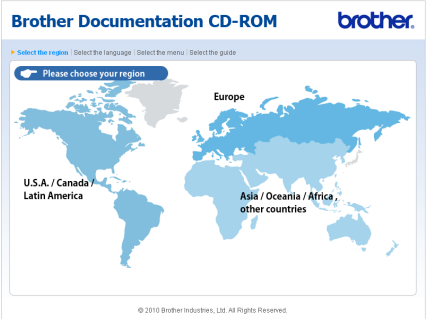

4 Valitse oma kielesi ja sitten **Näytä opas**. Napsauta sitten opasta, jonka haluat lukea.

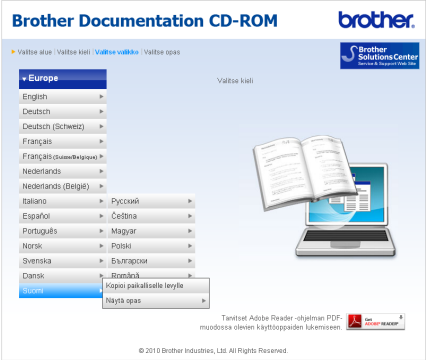

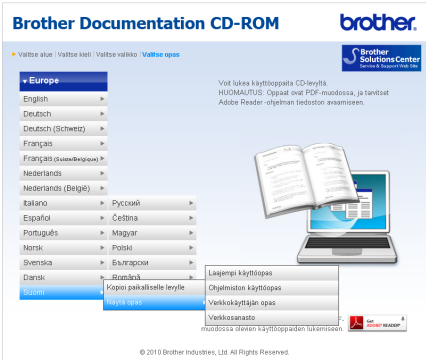

Vinkki

- (Vain Windows®-käyttäjät)
  Selaimen yläreunassa voi näkyä keltainen palkki, joka varoittaa Active X -komponenteista. Sivun näkyminen oikein edellyttää, että napsautat palkkia, **Salli estetty sisältö** -vaihtoehtoa ja sitten varoitusikkunassa **Kyllä**-vaihtoehtoa.
- (Vain Windows®-käyttäjät) [1]
  Voit nopeuttaa ohjeiden käyttöä kopioimalla kaikki oppaat PDF-muodossa tietokoneen paikalliseen kansioon. Valitse oma kielesi ja sitten **Kopioi paikalliselle levylle**.

[1] Microsoft® Internet Explorer® 6.0 tai uudempi.

Skannausohjeet

Voit skannata asiakirjoja monella eri tavalla. Ohjeet löytyvät seuraavasti:

Ohjelmiston käyttöopas

- *Skannaus*
- *ControlCenter*
- *Verkkoskannaus*

ScanSoft™ PaperPort™12SE ja tekstintunnistus -sovelluksen käyttöoppaat (Windows®-käyttäjät)

- ScanSoft™ PaperPort™12SE ja tekstintunnistus -sovelluksen täydellisiä käyttöoppaita voidaan tarkastella valitsemalla ScanSoft™ PaperPort™12SE -sovelluksesta Ohje.
  (Windows® 2000:n käyttäjien on ladattava ja asennettava sivustosta PaperPort™11SE.)

Presto! PageManagerin käyttöopas (Macintosh-käyttäjät)

Vinkki

Presto! PageManager on ladattava ja asennettava ennen käyttöä. Lisätietoja on kohdassa *Brotherin tekninen tuki (Macintosh)* sivulla 3.

- Voit tutustua täydelliseen Presto! PageManager -käyttöoppaaseen valitsemalla Presto! PageManager -sovelluksesta Ohje-vaihtoehdon.

Verkkoasetusten ohjeet

Laite voidaan kytkeä langattomaan tai kiinteään verkkoon. Pika-asennusopas sisältää perusasetusten ohjeet. Jos langaton tukiasema tai reititin tukee Wi-Fi Protected Setup- tai AOSS™-toimintoa, voit myös noudattaa Pika-asennusoppaan ohjeita. Lisätietoja verkkoasetuksista on *Verkkokäyttäjän oppaassa*, joka on CD-ROM-opaslevyllä.

Brotherin tekninen tuki (Windows®)

CD-ROM-asennuslevy sisältää kaikki tarvitsemasi yhteystiedot, kuten internet-tuen (Brother Solutions Center) yhteystiedot.

- Napsauta **Ylävalikon** kohtaa **Brotherin tekninen tuki**. Näyttöön tulee tämä ikkuna:

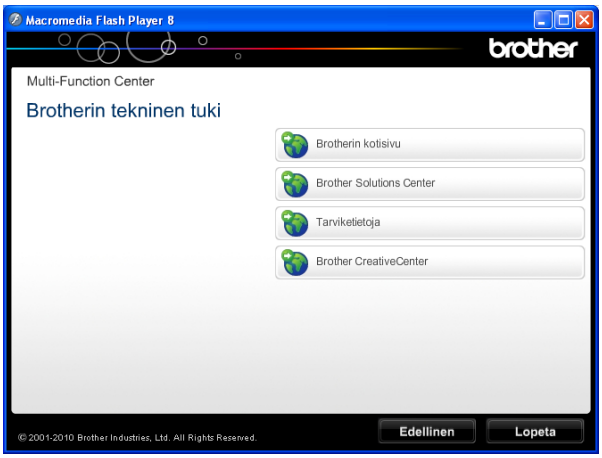

- Pääset sivustoomme (http://www.brother.com/) napsauttamalla **Brotherin kotisivu**.
- Voit lukea uutisia ja viimeisimpiä tuotetukitietoja (http://solutions.brother.com/) napsauttamalla **Brother Solutions Center**.
- Saat tietoja alkuperäisistä Brother-tarvikkeista niiden sivustosta (http://www.brother.com/original/) napsauttamalla **Tarviketietoja**.
- Pääset Brother CreativeCenter -sivustoon (http://www.brother.com/creativecenter/), josta voit ladata ja tulostaa MAKSUTTOMIA valokuvaprojekteja ja tulostettavia latauksia, napsauttamalla **Brother CreativeCenter**.
- Voit palata **Ylävalikkoon** napsauttamalla **Edellinen**, tai jos haluat lopettaa, napsauta **Lopeta**.

Brotherin tekninen tuki (Macintosh)

CD-ROM-asennuslevy sisältää kaikki tarvitsemasi yhteystiedot, kuten internet-tuen (Brother Solutions Center) yhteystiedot.

- Kaksoisosoita **Brotherin tekninen tuki** -kuvaketta. Näyttöön tulee tämä ikkuna:

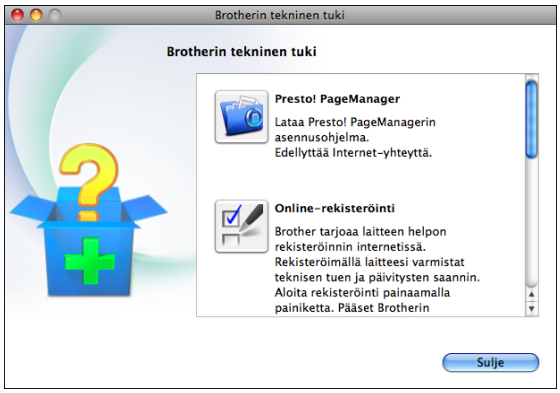

- Lataa ja asenna Presto! PageManager valitsemalla **Presto! PageManager**.
- Rekisteröi laitteesi Brotherin tuotteiden rekisteröintiin tarkoitetulla sivulla (http://www.brother.com/registration/) valitsemalla **Online-rekisteröinti**.
- Voit lukea uutisia ja viimeisimpiä tuotetukitietoja (http://solutions.brother.com/) osoittamalla **Brother Solutions Center**.
- Saat tietoja alkuperäisistä Brother-tarvikkeista niiden sivustosta (http://www.brother.com/original/) osoittamalla **Tarviketietoja**.

Ohjauspaneelin esittely

Vinkki

Tämän käyttöoppaan useimmissa kuvissa on MFC-J6710DW-malli.

MFC-J6510DW

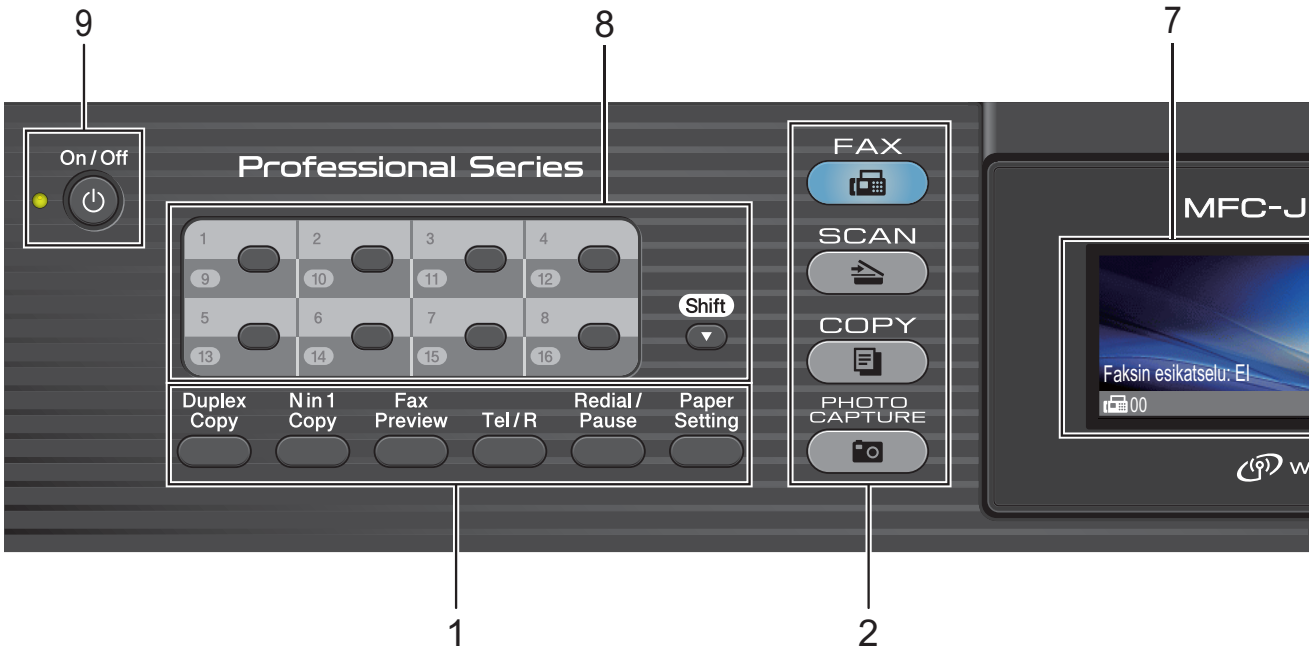

MFC-J6710DW

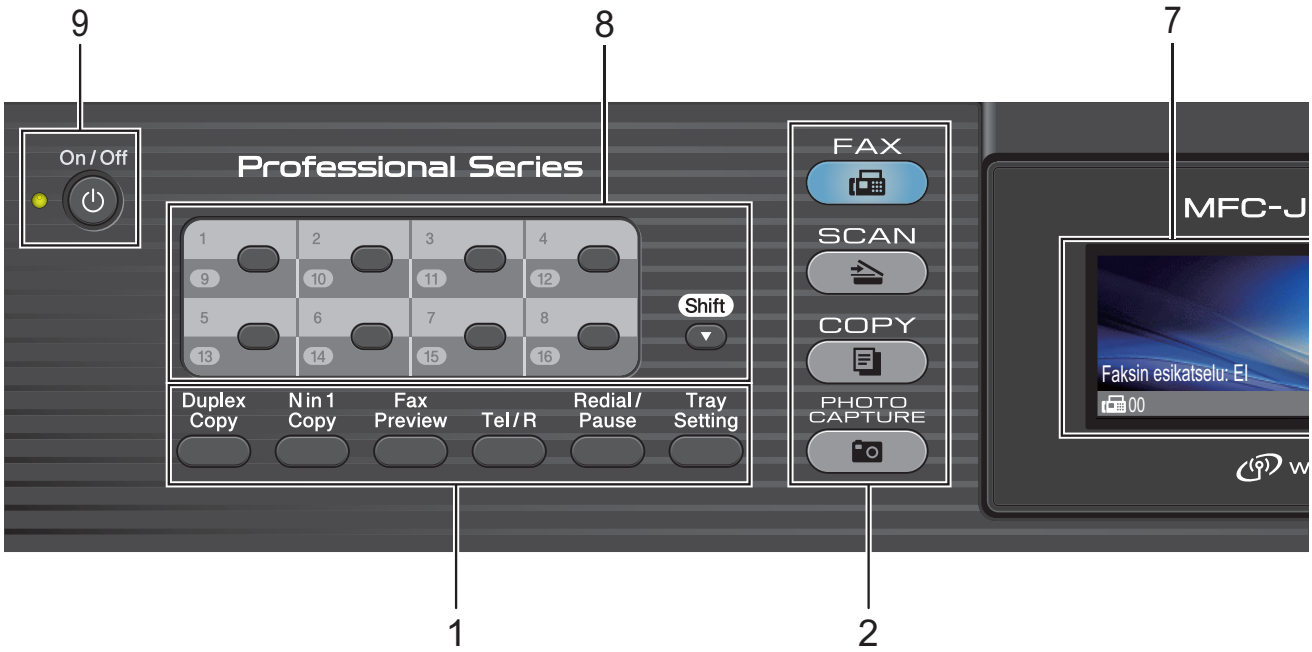

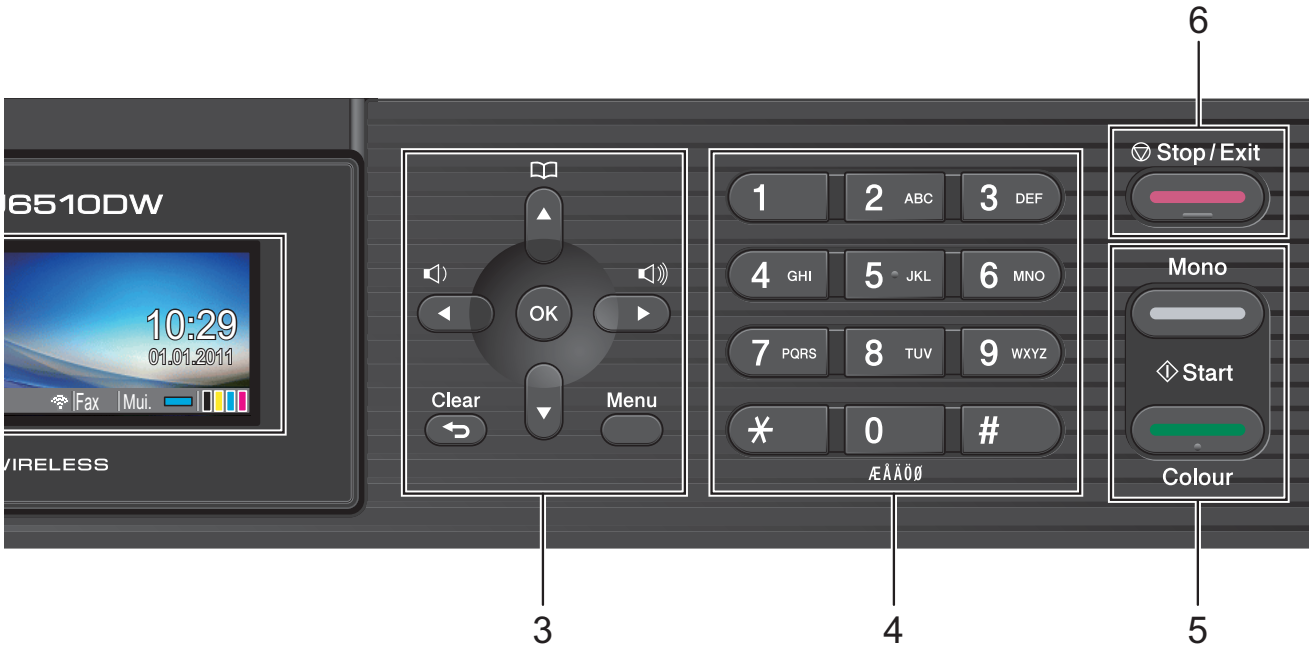
6
6510DW
10:29
01.01.2011
Fax
Mui.
VIRELESS
OK
Clear
Menu
1
2 ABC
3 DEF
4 GHI
5 JKL
6 MNO
7 PQRS
8 TUV
9 WXYZ
*
0
#
ÆÅÄÖØ
Stop / Exit
Mono
Start
Colour
3
4
5

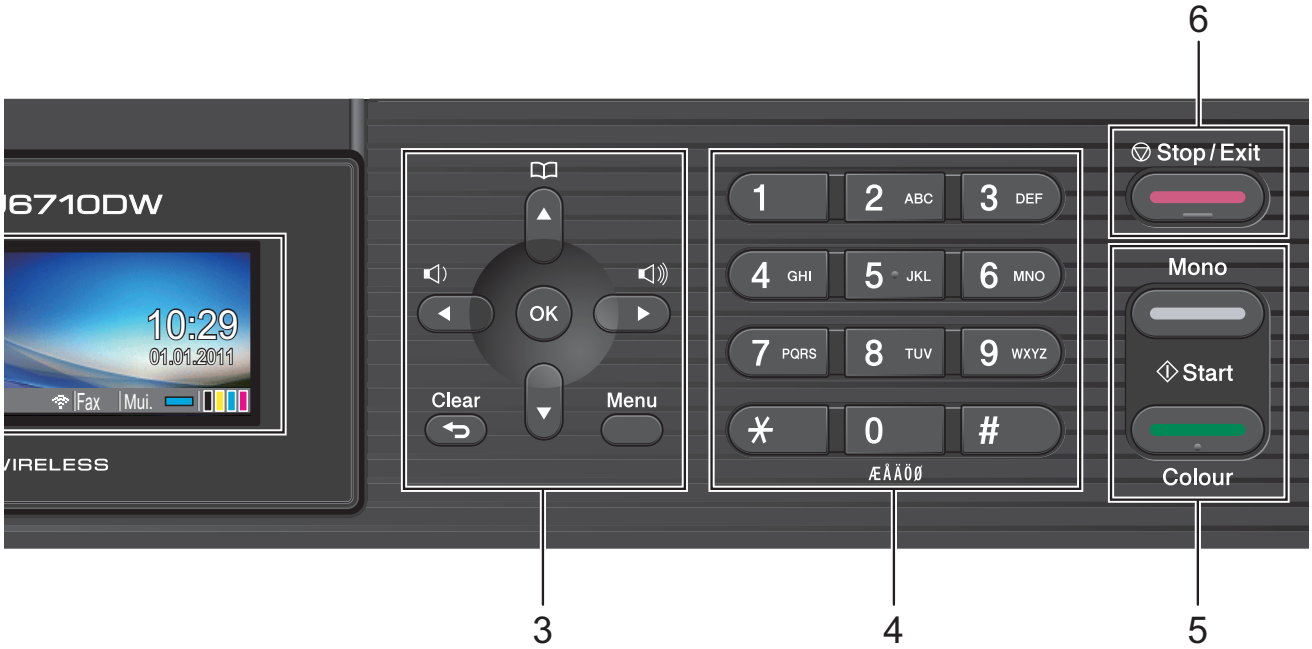
6
6710DW
10:29
01.01.2011
Fax
Mui.
VIRELESS
OK
Clear
Menu
1
2 ABC
3 DEF
4 GHI
5 JKL
6 MNO
7 PQRS
8 TUV
9 WXYZ
*
0
#
ÆÅÄÖØ
Stop / Exit
Mono
Start
Colour
3
4
5

1 **Faksi-, puhelin- ja kopiointinäppäimet:**

- **Duplex Copy (Kaksipuolinen kopiointi)**
  Tällä näppäimellä voit kopioida kaksipuolisesti.
- **N in 1 Copy (Usean sivun kopiointi yhdelle)**
  Tällä näppäimellä voit kopioida useita sivuja yhdelle sivulle tai voit kopioida julisteita.
- **Fax Preview (Faksien esikatselu)**
  Voit esikatsella saapuvat ja lähtevät faksit nestekidenäytössä.
- **Tel/R (Puh/R)**
  Tätä näppäintä käytetään puhelinkeskusteluun ulkoisessa puhelimessa F/P-soittoäänen (nopean kaksoissoittoäänen) aikana.
  Näppäimellä saat myös yhteyden ulkolinjaan ja voit siirtää puhelun toiseen alanumeroon, kun laite on yhdistetty vaihteeseen.
- **Redial/Pause (Uudelleevalinta/Tauko)**
  Valitsee uudelleen 30 viimeksi valittua numeroa. Se myös lisää tauon ohjelmoitaessa pikanumeroita.
- **Paper Setting (Paperiasetukset)** (MFC-J6510DW)
  Tällä näppäimellä voit määrittää paperin koon ja tyypin.
- **Tray Setting (Kasetinasetukset)** (MFC-J6710DW)
  Tällä näppäimellä voit valita tulostuksessa käytetyn paperikasetin.

2 **Tilanäppäimet:**

- **FAX (Faksaus)**
  Voit siirtyä faksaustilaan.
- **SCAN (Skannaus)**
  Voit siirtyä skannaustilaan.
- **COPY (Kopiointi)**
  Voit siirtyä kopiointitilaan.
- **PHOTO CAPTURE (Valokuvansieppaus)**
  Voit siirtyä PhotoCapture Center™ -tilaan.

3 **Valikkonäppäimet:**

- **Äänenvoimakkuusnäppäimet**
  ◀ ▶
  Voit säätää soiton äänenvoimakkuutta laitteen ollessa valmiustilassa painamalla näitä näppäimiä.
- **Phone Book (Puhelinluett.) -näppäin**
  ▲
  Voit tallentaa, etsiä ja valita muistiin tallennettuja numeroita.
- ◀ tai ▶
  Painamalla näitä voit selata valikon asetuksia eteen- tai taaksepäin.
  Voit myös valita toimintoja näillä näppäimillä.
- ▲ tai ▼
  Selaa valikkoja ja valintoja painamalla näitä näppäimiä.
- **Menu (Valikko)**
  Siirry päävalikkoon.
- **Clear (Tyhjennä)**
  Poista merkkejä tai palaa edelliselle valikkotasolle.
- **OK**
  Vahvista valinta.

4 **Valintanäppäimet**

Voit valita näillä näppäimillä puhelin- ja faksinumerot sekä näppäillä tietoja laitteeseen.

5 **Käynnistysnäppäimet:**

- **Mono Start (M/V-käynnistys)**
  Voit lähettää mustavalkoisia fakseja tai ottaa mustavalkoisia kopioita. Voit myös aloittaa skannaustoiminnon (värillisenä tai mustavalkoisena riippuen ControlCenter-ohjelmiston skannausasetuksesta).
- **Colour Start (Värikäynnistys)**
  Voit lähettää värillisiä fakseja tai ottaa värillisiä kopioita. Voit myös aloittaa skannaustoiminnon (värillisenä tai mustavalkoisena riippuen ControlCenter-ohjelmiston skannausasetuksesta).

6 **Stop/Exit (Lopeta/Poistu)**

Keskeytä toiminto tai sulje valikko.

7 Nestekidenäyttö

Näytön ohjeet auttavat laitteen käytössä ja asetusten määrittämisessä.

Nestekidenäytön asentoa voidaan säätää nostamalla sitä.

8 Pikavalintanäppäimet

Näillä kahdeksalla näppäimellä voit soittaa suoraan 16 tallennettuun numeroon.

Shift (Vaihto)

Jos haluat käyttää pikavalintanumeroita 9–16, pidä **Shift** pohjassa, kun painat pikavalintanäppäintä.

Jos näppäimelle ei ole määritetty numeroa, voit tallentaa numeron suoraan painamalla tyhjää näppäintä.

9 On/Off (Päälle/Pois päältä)

Voit kytkeä laitteen päälle tai pois päältä.

Kytke laitteen virta painamalla **On/Off**.

Katkaise laitteen virta pitämällä **On/Off**-näppäintä painettuna. Nestekidenäytössä lukee muutaman sekunnin `Sammutetaan`. Sitten laite sammuu.

Jos ulkoinen puhelin tai puhelinvastaaja on kytketty, se on aina käytettävissä.

Jos kytket laitteen pois päältä, se puhdistaa silti tulostuspään säännöllisin väliajoin, jotta tulostuslaatu säilyisi hyvänä. Laite kannattaa pitää aina kytkettynä verkkovirtaan, jotta tulostuspäiden käyttöikä pidentyisi, väriaineen käyttö olisi mahdollisimman taloudellista ja tulostuslaatu säilyisi hyvänä.

Nestekidenäytön tiedot

Nestekidenäyttö näyttää laitteen nykyisen tilan sen ollessa käyttämättömänä.

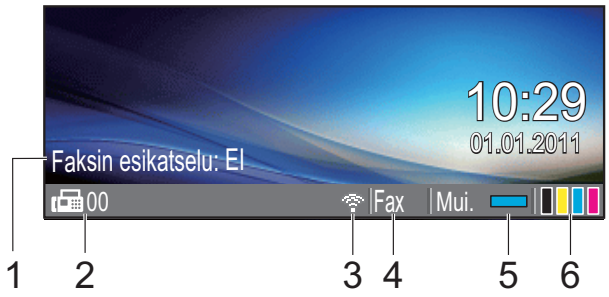

1 Faksin esikatselu

Voit tarkastaa Faksin esikatselu -tilan.

2 Muistissa olevat faksit

Osoittaa muistiin vastaanotettujen faksien määrän.

3 Langattoman verkon tila

Nelitasoinen osoitin näyttää langattoman signaalin kulloisenkin voimakkuuden langatonta yhteyttä käytettäessä.

4 Nykyinen vastaanottotila

Osoittaa nykyisen vastaanottotilan.

- `Fax` (Vain faksi)
- `F/P` (Faksi/puhelin)
- `Vas` (Ulkoinen puhelinvastaaja)
- `Man` (Manuaalinen)

5 Muistin tila

Näyttää laitteen vapaan muistin.

6 Väriaineen ilmaisin

Näyttää jäljellä olevan väriaineen määrän.

Varoituskuvake ! tulee näkyviin, kun on tapahtunut virhe tai laite antaa huoltoilmoituksen. Lisätietoja on kohdassa *Virhe- ja huoltoviestit* sivulla 68.

Vinkki

Jos vastaanotat faksin, joka sisältää erikokoisia sivuja (esimerkiksi yhden A4-sivun ja yhden A3-sivun), laite saattaa luoda ja tallentaa tiedoston jokaiselle paperikoolle. Nestekidenäyttö saattaa ilmoittaa, että useampi kuin yksi faksitehtävä on vastaanotettu.

Perustoiminnot

Seuraavassa näytetään, kuinka laitteen asetuksia muutetaan. Tässä esimerkissä tilan ajastimen asetus muutetaan 2 minuutista 30 sekuntiin.

1. Paina **Menu**.
2. Valitse `Yleiset aset.` painamalla ▲ tai ▼.

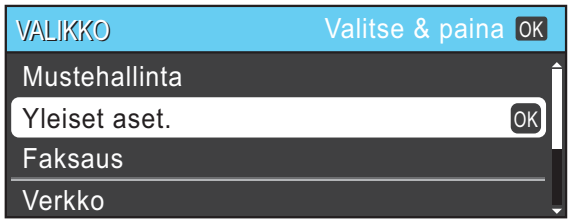

Paina **OK**.

3. Valitse `Tilan ajastin` painamalla ▲ tai ▼.

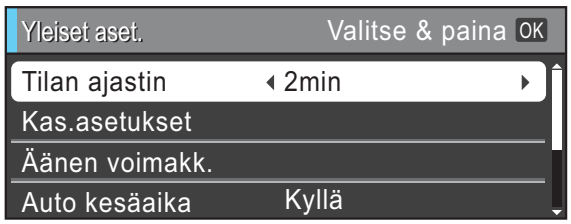

4. Valitse `30sek` painamalla ◀ tai ▶.

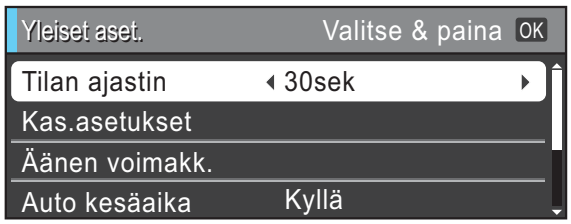

Paina **OK**.
Voit tarkastaa nykyisen asetuksen nestekidenäytöstä:

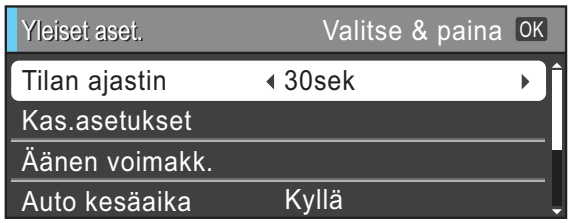

Vinkki

Palaa edelliselle tasolle painamalla **Clear**.

5. Paina **Stop/Exit**.

Äänenvoimakkuuden asetukset

Soiton äänenvoimakkuus

Voit valita haluamasi soiton äänenvoimakkuustason asetusten `Kovaa` ja `Ei` väliltä.

Säädä äänenvoimakkuutta painamalla ◀ tai ▶ laitteen ollessa valmiustilassa. Nestekidenäytössä näkyy nykyinen asetus, ja jokainen painallus muuttaa äänenvoimakkuutta yhdellä askeleella. Laite säilyttää uuden asetuksen, kunnes se muutetaan.

Voit säätää äänenvoimakkuutta myös valikon kautta seuraavien ohjeiden mukaan:

Soiton äänenvoimakkuuden asettaminen valikosta

1. Paina **Menu**.
2. Valitse `Yleiset aset.` painamalla ▲ tai ▼.
   Paina **OK**.
3. Valitse `Äänen voimakk.` painamalla ▲ tai ▼.
   Paina **OK**.
4. Valitse `Soittoääni` painamalla ▲ tai ▼.
5. Valitse `Hiljaa`, `Keski`, `Kovaa` tai `Ei` painamalla ◀ tai ▶.
   Paina **OK**.
6. Paina **Stop/Exit**.

Äänimerkin voimakkuus

Kun äänimerkki on otettu käyttöön, laite antaa äänimerkin näppäintä painettaessa, faksin lähetyksen ja vastaanoton yhteydessä sekä silloin, kun teet virheen.

Voit valita äänimerkin äänenvoimakkuustason asetusten `Kovaa` ja `Ei` väliltä.

1. Paina **Menu**.
2. Valitse `Yleiset aset.` painamalla ▲ tai ▼.
   Paina **OK**.
3. Valitse `Äänen voimakk.` painamalla ▲ tai ▼.
   Paina **OK**.
4. Valitse `Äänimerkki` painamalla ▲ tai ▼.
5. Valitse `Hiljaa`, `Keski`, `Kovaa` tai `Ei` painamalla ◀ tai ▶.
   Paina **OK**.
6. Paina **Stop/Exit**.

Kaiuttimen äänenvoimakkuus

Voit valita kaiuttimen äänenvoimakkuustason asetusten `Kovaa` ja `Ei` väliltä.

1. Paina **Menu**.
2. Valitse `Yleiset aset.` painamalla ▲ tai ▼.
   Paina **OK**.
3. Valitse `Äänen voimakk.` painamalla ▲ tai ▼.
   Paina **OK**.
4. Valitse `Kaiutin` painamalla ▲ tai ▼.
5. Valitse `Hiljaa`, `Keski`, `Kovaa` tai `Ei` painamalla ◀ tai ▶.
   Paina **OK**.
6. Paina **Stop/Exit**.

Nestekidenäyttö

Taustavalon kirkkauden säätö

Jos nestekidenäytön teksti ei erotu kunnolla, kannattaa kokeilla kirkkausasetuksen muuttamista.

1. Paina **Menu**.
2. Valitse `Yleiset aset.` painamalla ▲ tai ▼.
   Paina **OK**.
3. Valitse `Näytön asetus` painamalla ▲ tai ▼.
   Paina **OK**.
4. Valitse `Taustavalo` painamalla ▲ tai ▼.
5. Valitse `Vaalea`, `Keski` tai `Tumma` painamalla ◀ tai ▶.
   Paina **OK**.
6. Paina **Stop/Exit**.

2 Paperin asettaminen

Paperin ja muun tulostusmateriaalin asettaminen

Vinkki

(Vain MFC-J6710DW)

Paperikasettia #2 varten katso *Paperin asettaminen paperikasettiin #2 (vain MFC-J6710DW)* sivulla 13.

Paperin asettaminen paperikasettiin #1

1. Vedä paperikasetti kokonaan ulos laitteesta.

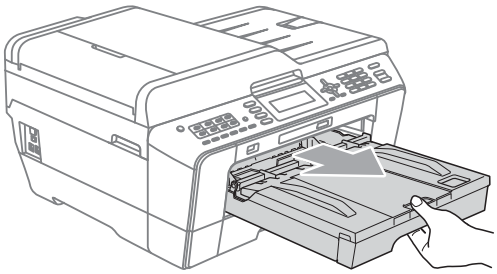

Vinkki

Jos paperituen läppä (1) on auki, sulje se ja sulje sitten myös paperituki (2).

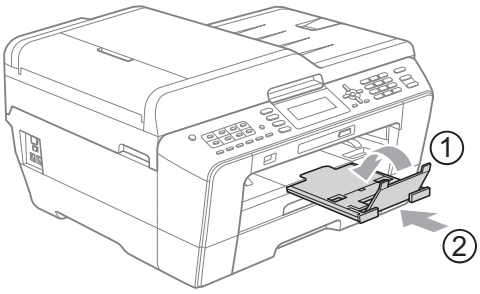

Vinkki

- Jos käytät A3-, Legal- tai Ledger-kokoista paperia, pidä yleisohjaimen vapautuspainiketta (1) painettuna samalla, kun vedät paperikasetin etureunaa ulospäin. Varmista, että Legal-, A3- tai Ledger-paperikokoa käytettäessä luovutusalustan kannen kolmiomerkki on kohdistettu Legal- (2), A3- tai Ledger-koon (3) ilmaisevien viivojen kanssa, kuvan esittämällä tavalla.

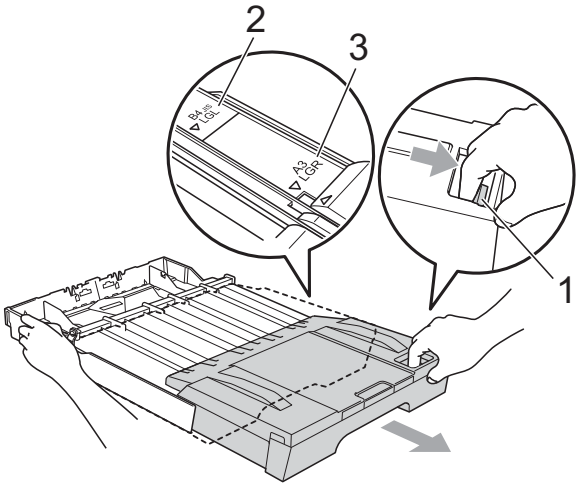

- Jos käytät A5-kokoista tai sitä pienempää paperia, paperikasetti ei saa olla vedettynä ulos.
- (MFC-J6710DW)
  Jos asetat kasettiin erikokoista paperia, paperikoon asetusta on muutettava. (Katso *Paperikoko ja -tyyppi (MFC-J6710DW)* sivulla 23.)

2 Avaa luovutusalustan kansi (1).

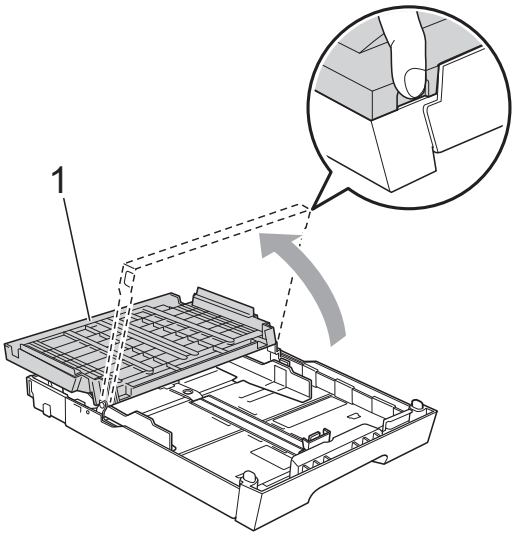

3 Paina ja siirrä paperin pituusohjainta (1) ja sitten sivuohjaimia (2) varovasti molemmin käsin ja säädä ne paperikoon mukaan.
Varmista, että paperin pituusohjaimen (1) ja sivuohjainten (2) kolmiomerkit (3) ovat samalla kohdalla käytetyn paperikoon merkkien kanssa.

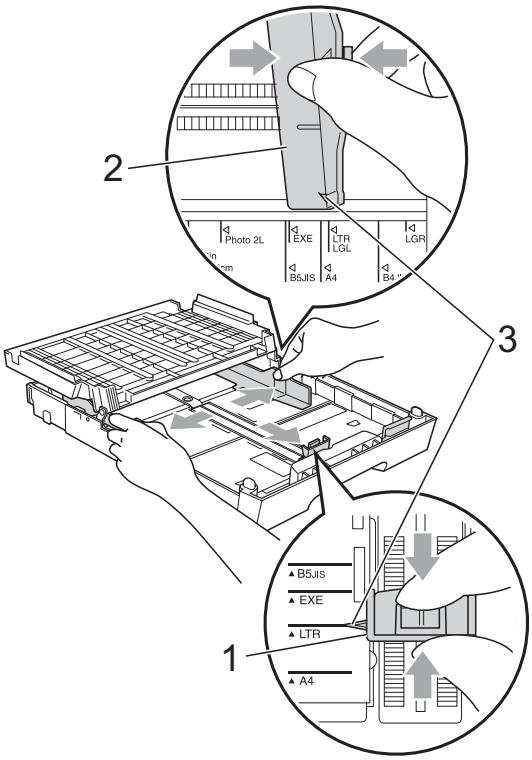

4 Vältä paperitukokset ja syöttövirheet leyhyttelemällä paperit.

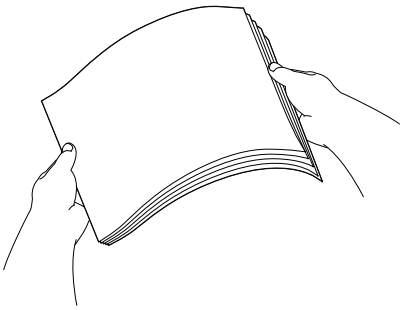

Vinkki

Varmista aina, että paperi ei ole käpristynyt.

5 Aseta paperi varovasti paperikasettiin tulostuspuoli alaspäin ja yläreuna edellä.
Tarkista, että paperi on paperikasetissa tasaisesti.

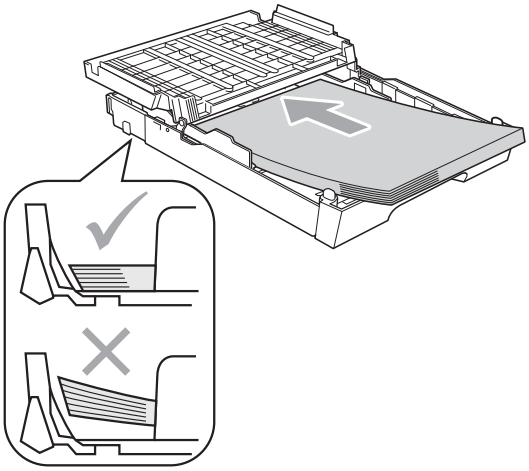

Vinkki

Jos laitat Valokuva L -kokoista paperia paperikasettiin, sinun täytyy vapauttaa luovutusalustan kannen kummallakin sivulla olevat saranat, nostaa kansi ylös ja työntää paperin pituusohjainta.

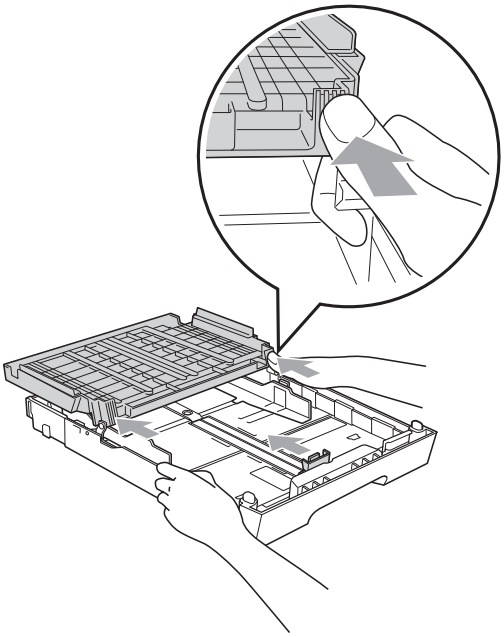

6 Säädä paperin sivuohjaimet varovasti paperin leveyden mukaan. Käytä kumpaakin kättä.
Varmista, että sivuohjaimet koskettavat paperin reunoja.

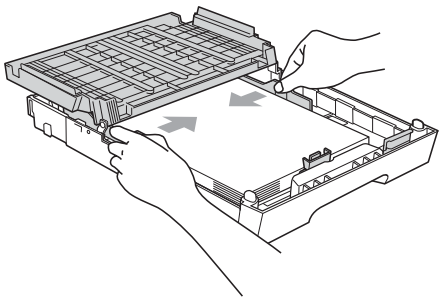

Vinkki

Varo työntämästä paperia liian syvälle, sillä se saattaa taipua kasetin takaosassa ja aiheuttaa syöttöhäiriöitä.

7 Sulje luovutusalustan kansi.
Varmista, että paperipino on tasaisesti ja paperin ylärajamerkin (1) alapuolella. Jos paperia lisätään liikaa, saattaa syntyä tukoksia.

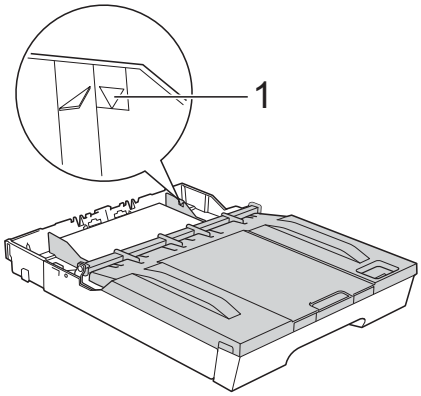

8 Työnnä paperikasetti hitaasti laitteeseen.

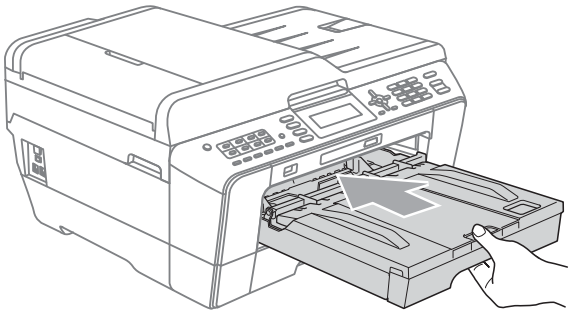

VAROITUS

ÄLÄ työnnä kasettia #1 liian nopeasti laitteeseen. Muutoin kätesi saattaa jäädä jumiin kasetin #1 ja kasetin #2 väliin ja saatat loukata sen. Työnnä kasettia #1 rauhallisesti.

9 Pidä paperikasettia paikoillaan ja vedä paperitukea (1), kunnes se naksahtaa. Avaa sitten paperituen läppä (2).

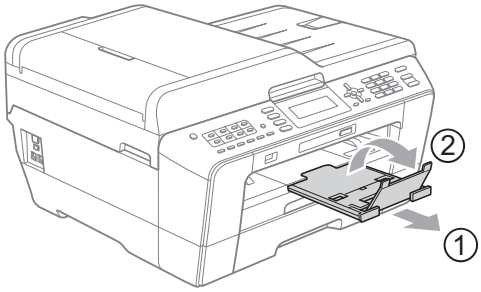

Vinkki

Ennen kuin lyhennät kasettia #1, poista paperit siitä. Lyhennä sitten kasettia painamalla yleisohjaimen vapautuspainiketta (1). Säädä paperin pituusohjainta (2) käyttämäsi paperikoon mukaan. Aseta paperi kasettiin.

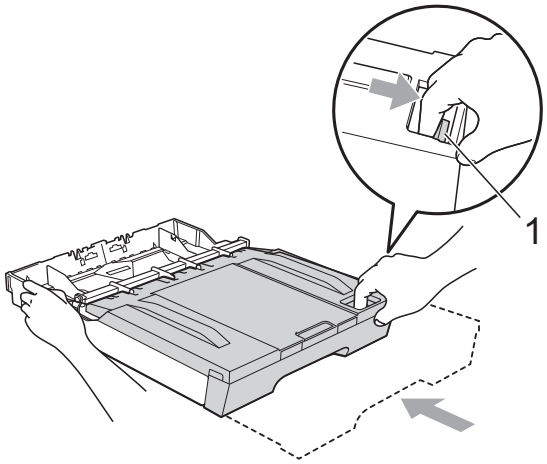

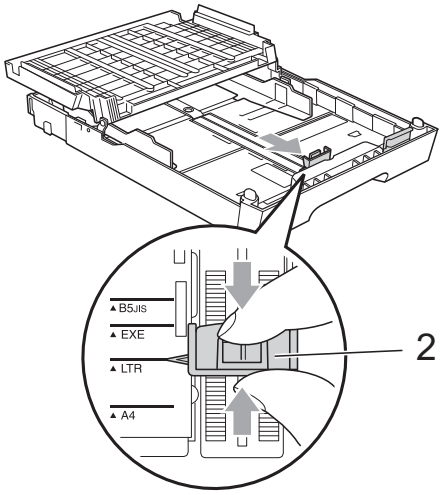

Paperin asettaminen paperikasettiin #2 (vain MFC-J6710DW)

Vinkki

- Kasetissa #2 voi käyttää vain tavallisia paperikokoja A4, A3, Ledger, Letter ja Legal.
- Kun käytät reunatonta tulostusta, paperi on syötettävä kasetista 1.

1 Vedä paperikasetti kokonaan ulos laitteesta.

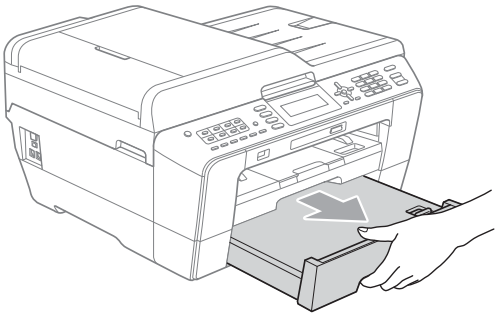

Vinkki

- Jos käytät A3-, Ledger- tai Legal-kokoista paperia, pidä yleisohjaimen vapautuspainiketta (1) painettuna ja vedä samalla paperikasetin etureunaa ulospäin, kunnes se naksahtaa.
- Voit tarkistaa, onko kasetin pituus säädetty oikein, avaamalla kasetin kannen.

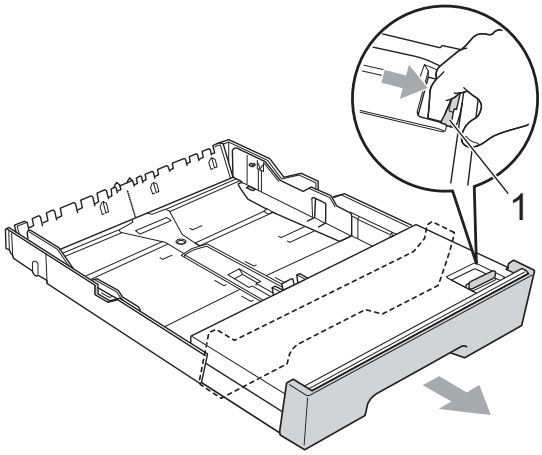

2 Avaa paperikasetin kansi (1).

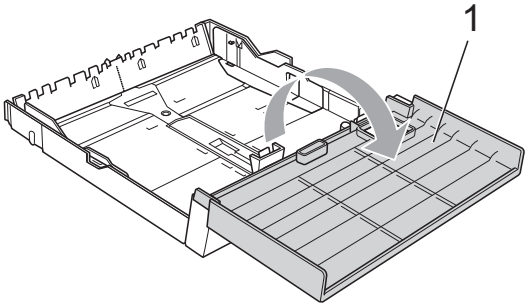

3 Paina paperin pituusohjainta (1) ja sivuohjaimia (2) varovasti ja säädä ne paperikoon mukaan. Käytä kumpaakin kättä.
Varmista, että paperin pituusohjaimen (1) ja sivuohjainten (2) kolmiomerkit (3) ovat samalla kohdalla käytetyn paperikoon merkkien kanssa.

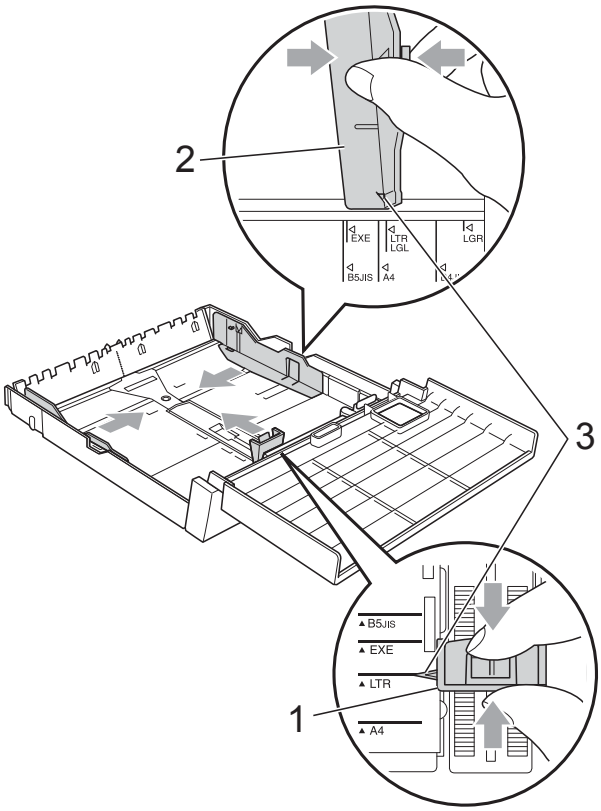

4 Vältä paperitukokset ja syöttövirheet leyhyttelemällä paperit.

Vinkki

Varmista aina, että paperi ei ole käpristynyt.

5 Aseta paperi varovasti paperikasettiin tulostuspuoli alaspäin ja yläreuna edellä.
Varmista, että paperipino on tasaisesti ja paperin ylärajamerkin (1) alapuolella. Jos paperia lisätään liikaa, saattaa syntyä tukoksia.

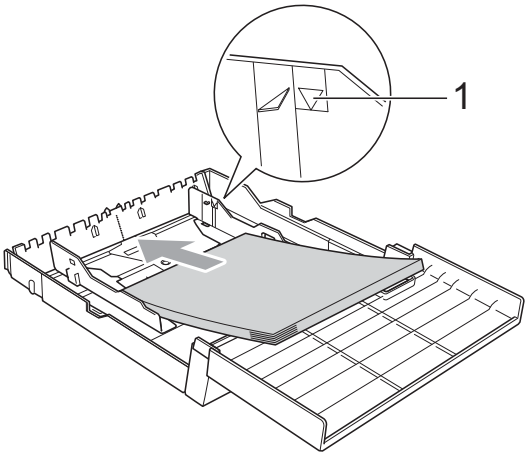

6 Säädä varovasti kumpaakin kättä käyttämällä paperin sivuohjaimia, kunnes ne koskettavat paperipinon reunoja.

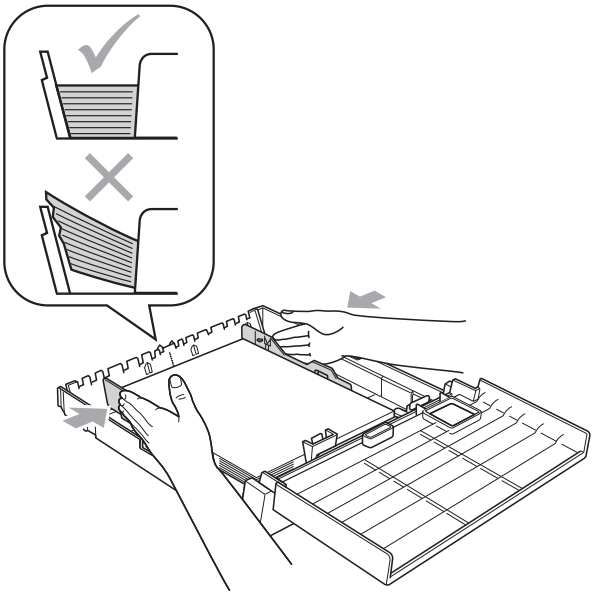

Vinkki

Varo työntämästä paperia liian syvälle, sillä se saattaa taipua kasetin takaosassa ja aiheuttaa syöttöhäiriöitä.

7 Sulje paperikasetin kansi.

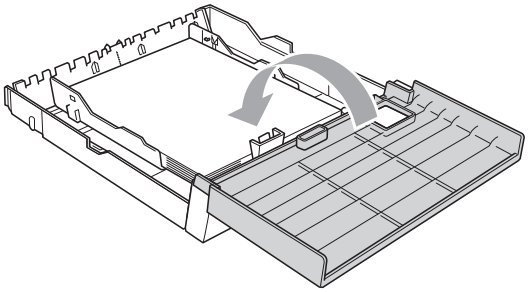

8 Työnnä paperikasetti *hitaasti* takaisin laitteeseen.

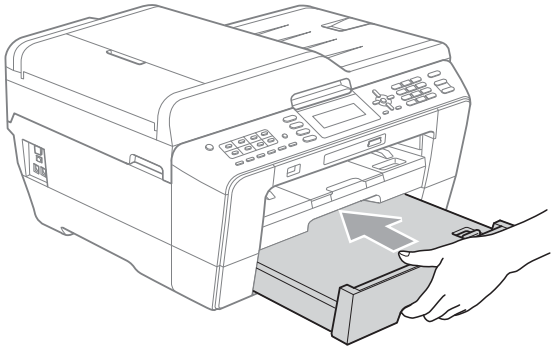

9 Tee jokin seuraavista:

- Jos käytät A3-, Ledger- tai Legal-kokoista paperia, siirry vaiheeseen ⑩.

Vinkki

Jos käytät suurta paperia paperikasetissa #2, kasetti #1 täytyy ehkä vetää kasetin #2 päälle, jotta tulostetut sivut eivät pääse putoamaan luovutusalustasta.

- Jos käytät A4- tai Letter-kokoista paperia, siirry vaiheeseen ⑬.

10 Vedä paperikasetti #1 ulos laitteesta. Pidä yleisohjaimen vapautuspainiketta (1) painettuna samalla, kun vedät paperikasettia ulos sen etureunasta.

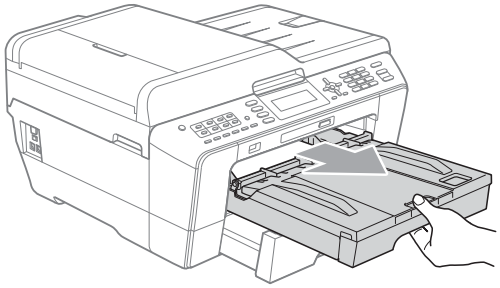

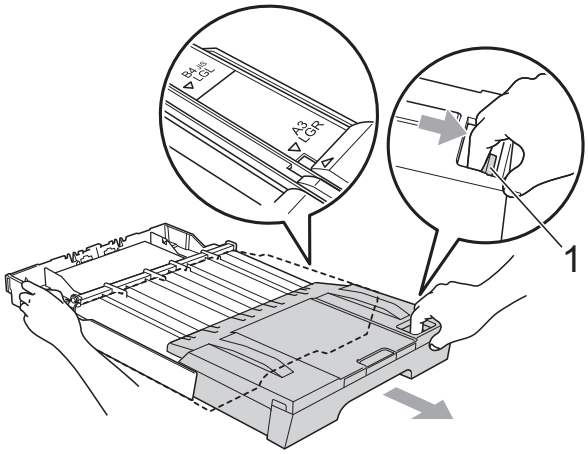

11 Avaa luovutusalustan kansi ja säädä paperin pituusohjainta (1) paperin koon mukaan.

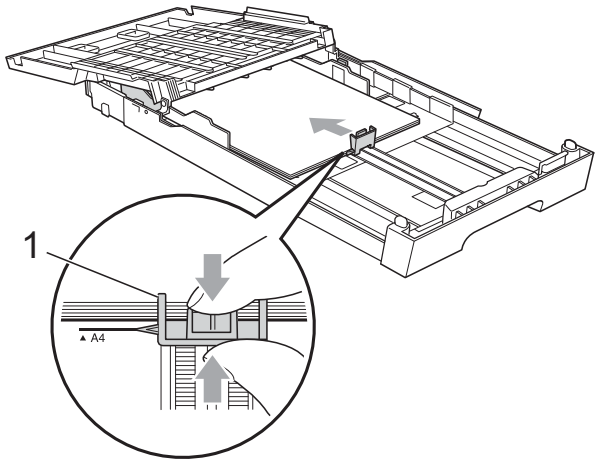

12 Sulje luovutusalustan kansi ja työnnä paperikasetti *hitaasti* laitteeseen.

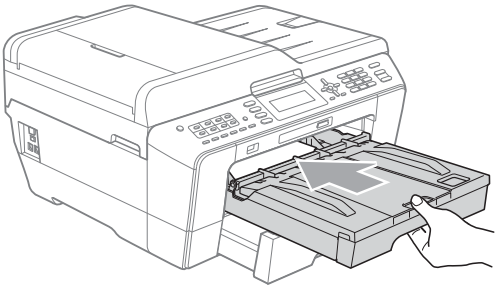

13 Vedä paperitukea (1), kunnes se naksahtaa, ja avaa paperituen läppä (2).

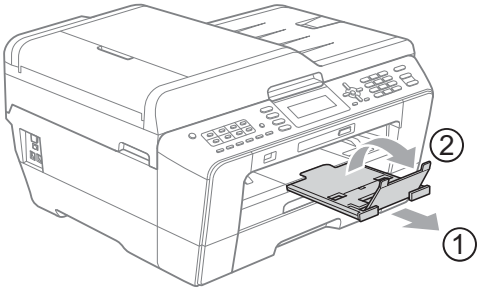

Vinkki

Jos olet lopettanut A3-, Ledger- tai Legal-kokoisen paperin käytön ja haluat siirtyä pienempään paperikokoon, poista paperikasetti. Lyhennä sitten kasettia painamalla yleisohjaimen vapautuspainiketta (1). Säädä paperin pituusohjainta (2) käyttämäsi paperikoon mukaan. Laita pienempää paperia kasettiin.

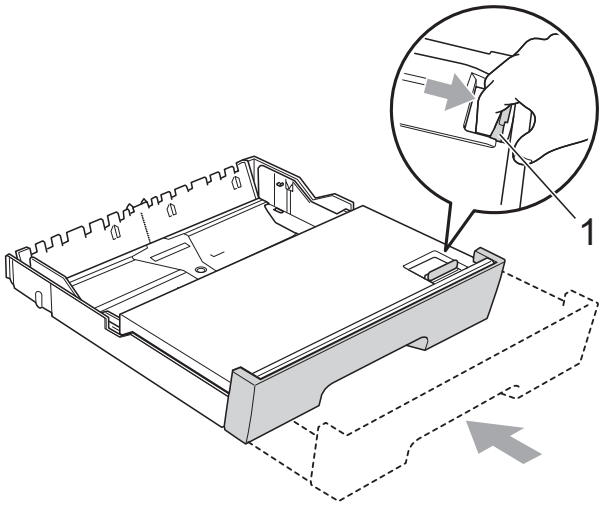

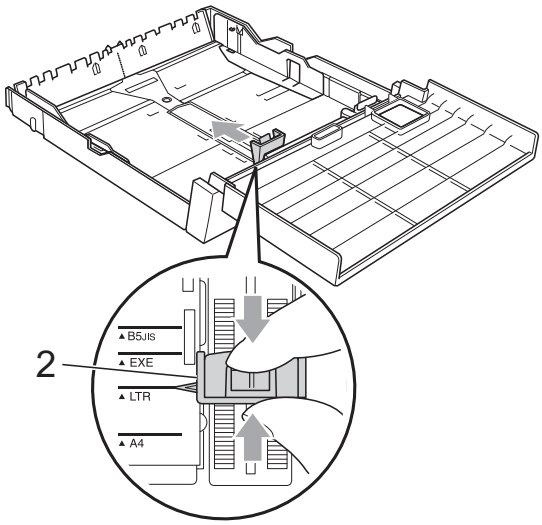

Paperin asettaminen käsinsyöttöaukkoon

Käsinsyöttöaukkoon voi asettaa erikoistulostusmateriaaleja. Ne pitää asettaa yksi kerrallaan. Käsinsyöttöaukkoon voidaan syöttää kirjekuoria, tarroja ja paksua paperia tulostamista tai kopiointia varten.

Vinkki

- Kun käsinsyöttöaukkoon asetetaan tulostusmateriaalia, laite ottaa automaattisesti käyttöön käsinsyöttötilan.
- Kun käytät reunatonta tulostusta, paperi on syötettävä kasetista 1.

1. Avaa käsinsyöttöaukon kansi.

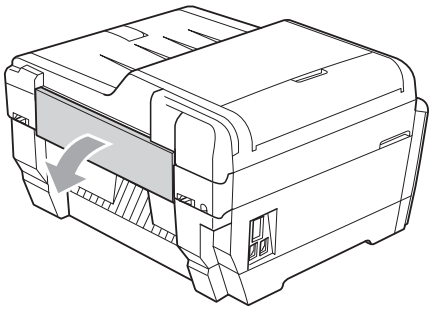

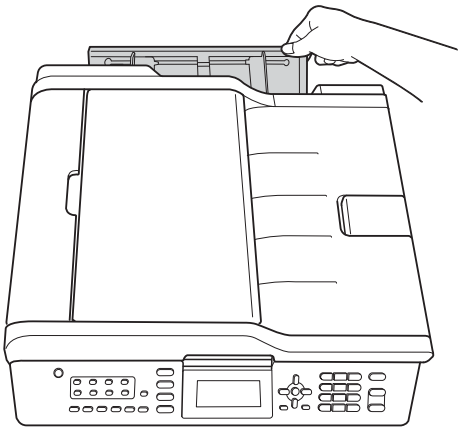

2. Sovita käsinsyöttöaukon paperiohjaimet käyttämäsi paperin leveyteen.

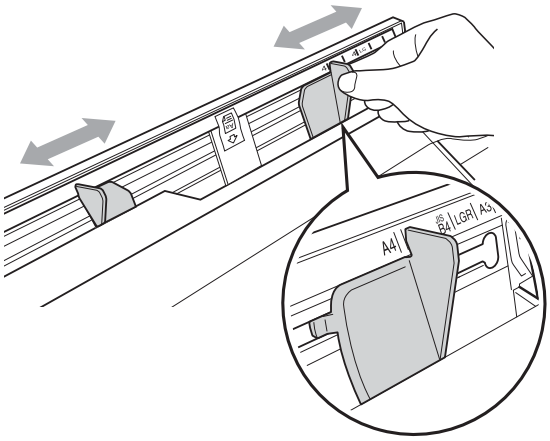

3. Aseta aukkoon *vain* yksi arkki, tulostettava puoli *ylöspäin*.

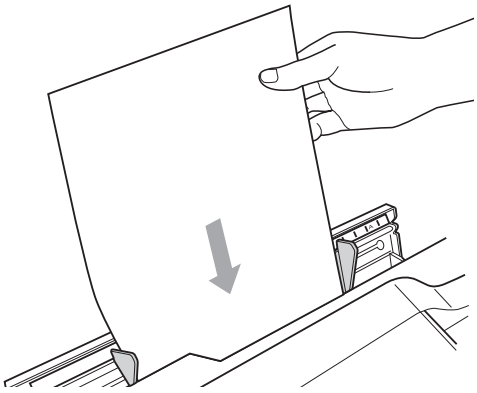

TÄRKEÄÄ

- Käsinsyöttöaukkoon saa asettaa vain yhden arkin kerrallaan. Muutoin saattaa syntyä tukos. Odota, että nestekidenäytössä lukee `Aseta paperi käsinsyöttöaukkoon Paina sitten Start`, ennen kuin syötät seuraavan arkin käsinsyöttöaukkoon.
- ÄLÄ syötä paperia käsinsyöttöaukkoon, jos tulostat paperikasetista #1 tai #2. Muutoin saattaa syntyä tukos.

4 Sovita käsinsyöttöaukon paperiohjaimet varovasti paperin kokoon. Käytä tähän kumpaakin kättä.

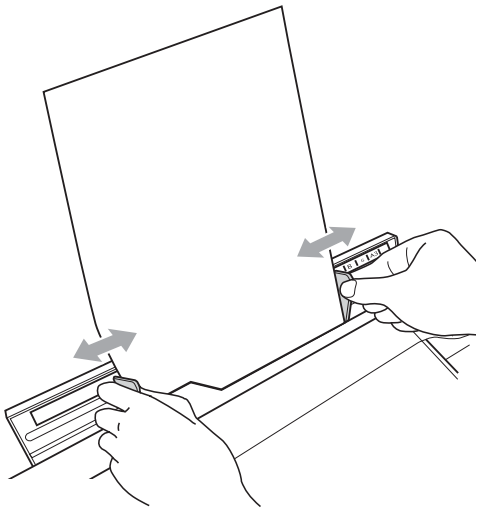

Vinkki

- ÄLÄ paina paperiohjaimia liian tiukasti paperia vasten. Muutoin paperi saattaa taittua.
- Aseta paperiarkki käsinsyöttöaukon keskelle paperiohjainten väliin. Jos arkki ei ole keskellä, vedä se ulos ja aseta se uudelleen aukon keskelle.

5 Työnnä yksi paperiarkki käsinsyöttöaukkoon kumpaakin kättä käyttäen, kunnes arkin etureuna koskettaa paperitelaa ja laite antaa äänimerkin. Päästä irti arkista, kun tunnet, että laite vetää arkkia vähän matkaa sisäänpäin. Nestekidenäytössä näkyy `Käsinsyöttöaukko valmis`.

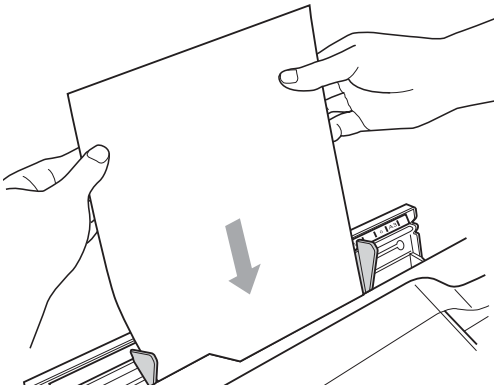

Vinkki

Jos asetat aukkoon kirjekuorta tai paksua paperiarkkia, työnnä sitä käsinsyöttöaukkoon, kunnes tunnet, että laite tarttuu siihen.

6 Jos tiedot eivät mahdu yhdelle sivulle, nestekidenäytössä kehotetaan asettamaan aukkoon toinen arkki. Syötä toinen arkki paperia käsinsyöttöaukkoon ja paina **Mono Start** tai **Colour Start**.

Vinkki

- Varmista, että tulostus on valmis, ennen kuin suljet käsinsyöttöaukon.
- Jos käsinsyöttöaukkoon asetetaan paperia, laite tulostaa aina käsinsyöttöaukosta.
- Jos käsinsyöttöaukkoon asetetaan paperiarkki, kun laite on tulostamassa testisivua, faksia tai raporttia, laite sylkee arkin ulos.
- Laite sylkee ulos laitteen puhdistuksen aikana käsinsyöttöaukkoon asetetut arkit. Odota, että laitteen puhdistus on suoritettu loppuun, ja syötä paperiarkki sitten uudelleen käsinsyöttöaukkoon.

Kirjekuorten ja postikorttien asettaminen

Tietoja kirjekuorista

- Käytä kirjekuoria, jotka painavat 80–95 g/m^2.
- Joidenkin kirjekuorien marginaalit on asetettava sovellusohjelmassa. Tee testitulostus, ennen kuin tulostat useita kirjekuoria.

TÄRKEÄÄ

ÄLÄ käytä mitään seuraavista kirjekuorityypeistä, sillä ne aiheuttavat paperinsyöttöongelmia:

- Pussikirjekuoria.
- Ikkunallisia kirjekuoria.
- Kohokuvioisia kirjekuoria.
- Kirjekuoria, joissa on liittimiä.
- Kirjekuoria, joiden sisäpuolelle on painettu tekstiä tai kuvia.

Liima	Kaksinkertainen läppä
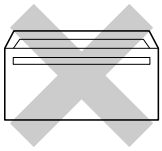	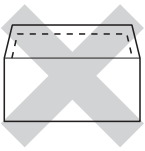

Joskus voi ilmetä paperinsyöttöongelmia käytettyjen kirjekuorien paksuuden, koon tai läpän muodon vuoksi.

Kirjekuorten ja postikorttien asettaminen

1. Ennen kuin asetat kirjekuoret tai postikortit kasettiin, paina niiden kulmat ja sivut mahdollisimman litteiksi.

TÄRKEÄÄ

Jos useampi kirjekuori tai postikortti lähtee liikkeelle yhtä aikaa, yritä uudelleen asettamalla paperikasettiin yksi kirjekuori tai postikortti kerrallaan.

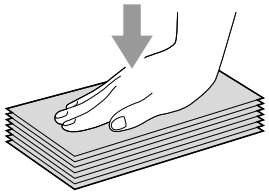

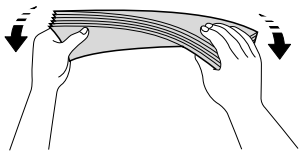

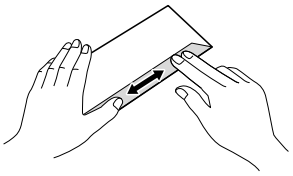

2 Aseta kirjekuoret tai postikortit paperikasettiin osoitepuoli alaspäin ja etureuna (kirjekuoren yläreuna) edellä. Paina varovasti molemmin käsin paperin pituusohjainta (1) ja sivuohjaimia (2) ja säädä ne kirjekuorten tai postikorttien koon mukaan.

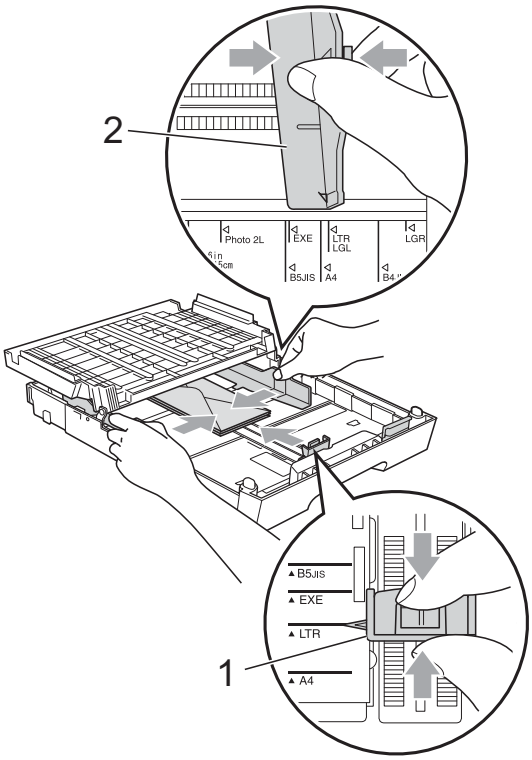

Jos sinulla on vaikeuksia kirjekuoriin tulostamisessa, kokeile seuraavia keinoja:

1 Avaa kirjekuoren läppä.

2 Varmista, että avoin läppä on kirjekuoren takareunaa vasten tulostuksen aikana.

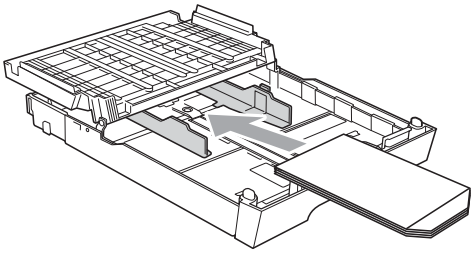

3 Säädä paperikoko ja marginaalit sovelluksessa.

Tulostusalue

Tulostusalue riippuu käytettävän sovelluksen asetuksista. Alla olevat luvut osoittavat irtoarkkien ja kirjekuorten tulostusalueen ulkopuoliset osat. Laite voi tulostaa paperiarkin tummennetuille alueille vain, kun reunaton tulostus on käytettävissä ja käytössä. (Katso *Tulostus* (Windows®) tai *Tulostus ja faksien lähetys* (Macintosh) *Ohjelmiston käyttöoppaasta*.)

Irtoarkit

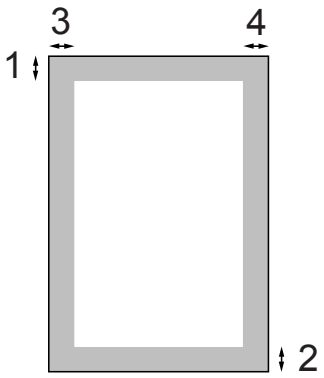

Kirjekuoret

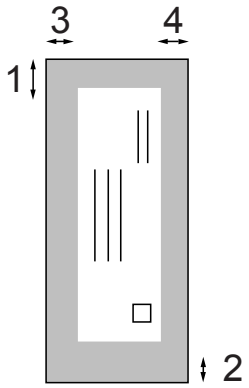

	Yläosa (1)	Alaosa (2)	Vasen (3)	Oikea (4)
Irtoarkit	3 mm	3 mm	3 mm	3 mm
Irtoarkit (Kaksipuolinen tulostus A3-, Ledger tai B4-kokoa käytettäessä.)	22 mm	22 mm	3 mm	3 mm
Kirjekuoret	22 mm [1]	22 mm	3 mm	3 mm

[1] Y4-kirjekuoren ylämarginaali on 12 mm.

Vinkki

- Reunatonta tulostusta ei voi käyttää kirjekuorille ja kaksipuoliseen tulostukseen.
- Kun käytät reunatonta tulostusta, paperi on syötettävä kasetista 1.

Paperiasetukset

Paperikoko ja -tyyppi (MFC-J6510DW)

Paperityyppi

Saat parhaan tulostuslaadun, kun valitset laitteesta käytettävän paperityypin.

1. Paina **Paper Setting**.
2. Valitse `Paperityyppi` painamalla ▲ tai ▼.
3. Valitse `Tavall. paperi`, `Mustesuihkupap.`, `Brother BP71`, `Brother BP61`, `Muu kiiltävä` tai `Kalvo` painamalla ◀ tai ▶.
   Paina **OK**.
4. Valitse `Valmis` painamalla ▲ tai ▼.
   Paina **OK**.

Vinkki

Laite syöttää tulostetut arkit tekstipuoli ylöspäin laitteen etupuolella olevan paperikasetin päälle. Kun tulostat piirtoheitinkalvoille tai kiiltävälle paperille, poista jokainen arkki kasetilta heti tulostuksen jälkeen. Näin vältät tekstin tahraantumisen ja paperitukokset.

Paperikoko

Kopioiden tulostamiseen voidaan käyttää seitsemää paperikokoa: A4, A5, A3, 10 × 15 cm, Letter, Legal, Ledger. Faksien tulostamiseen voidaan käyttää viittä kokoa: A4, A3, Ledger, Letter, Legal. Kun käytettävän paperin kokoa muutetaan, on muutettava myös paperikoon asetusta, jotta laite voi sovittaa saapuvan faksin paperille oikein.

1. Paina **Paper Setting**.
2. Valitse `Paperikoko` painamalla ▲ tai ▼.
3. Valitse `A4`, `A5`, `A3`, `10x15cm`, `Letter`, `Legal` tai `Ledger` painamalla ◀ tai ▶.
   Paina **OK**.
4. Valitse `Valmis` painamalla ▲ tai ▼.
   Paina **OK**.

Paperikoko ja -tyyppi (MFC-J6710DW)

Saat parhaan tulostuslaadun, kun valitset laitteesta käytettävän paperityypin.

Kopioiden tulostamiseen voidaan käyttää seitsemää paperikokoa: A4, A5, A3, 10 × 15 cm, Letter, Legal, Ledger. Faksien tulostamiseen voidaan käyttää viittä kokoa: A4, A3, Ledger, Letter, Legal. Jos laitteeseen asetetaan erikokoista paperia, on muutettava myös paperikoon asetusta, jotta laite voi sovittaa saapuvan faksin paperille oikein.

1. Paina **Tray Setting**.
2. Valitse `Kasetti#1` tai `Kasetti#2` painamalla ▲ tai ▼.
   Paina **OK**.
3. Tee jokin seuraavista:
   - Jos valintasi on `Kasetti#1`, valitse `Paperityyppi` painamalla ▲ tai ▼.
     Valitse sitten `Tavall. paperi`, `Mustesuihkupap.`, `Brother BP71`, `Brother BP61`, `Muu kiiltävä` tai `Kalvo` painamalla ◀ tai ▶.
     Paina **OK**.

     Valitse `Paperikoko` painamalla ▲ tai ▼ ja valitse sitten `A4`, `A5`, `A3`, `10x15cm`, `Letter`, `Legal` tai `Ledger` painamalla ◀ tai ▶.
     Paina **OK**.
   - Jos valintasi on `Kasetti#2`, valitse `Paperikoko` painamalla ▲ tai ▼.
     Valitse sitten `A4`, `A3`, `Letter`, `Legal` tai `Ledger` painamalla ◀ tai ▶.
     Paina **OK**.
4. Valitse `Valmis` painamalla ▲ tai ▼.
   Paina **OK**.
5. Valitse `Valmis` painamalla ▲ tai ▼.
   Paina **OK**.

Vinkki

- Jos käytössä on `Kasetti#2`, voit käyttää vain tavallista paperia ja paperikokoja `A3`, `A4`, `Ledger`, `Letter` ja `Legal`.
- Laite syöttää tulostetut arkit tekstipuoli ylöspäin laitteen etupuolella olevan paperikasetin päälle. Kun tulostat piirtoheitinkalvoille tai kiiltävälle paperille, poista jokainen arkki kasetilta heti tulostuksen jälkeen. Näin vältät tekstin tahraantumisen ja paperitukokset.

Kasetin käyttö kopiointitilassa (vain MFC-J6710DW)

Voit vaihtaa oletuspaperikasettia, jota laite käyttää kopioiden tulostamisessa.

Asetuksella `Autom. valinta` laite voi syöttää paperia joko paperikasetista #1 tai #2. Paperityyppi ja -koko voidaan valita **COPY**-näppäinvalikosta.

Voit vaihtaa oletusasetukset näin:

1. Paina **Tray Setting**.
2. Valitse `Kasetti:Kopio` painamalla ▲ tai ▼.
3. Valitse `Kasetti#1`, `Kasetti#2` tai `Autom. valinta` painamalla ◀ tai ▶.
   Paina **OK**.
4. Valitse `Valmis` painamalla ▲ tai ▼.
   Paina **OK**.

Vinkki

Voit vaihtaa paperikoon ja käytetyn paperikasetin tilapäisesti seuraavaa kopiota varten. (Katso *Paperikoko* sivulla 52 ja *Kasetin valinta (vain MFC-J6710DW)* sivulla 52.)

Kasetin käyttö faksaustilassa (vain MFC-J6710DW)

Voit vaihtaa oletuspaperikasettia, jota laite käyttää vastaanotettujen faksien tulostamisessa.

Asetuksella `Autom. valinta` laite voi ottaa paperia ensin kasetista #1 tai kasetista #2, jos:

- Kasetti #2 on määritetty eri paperikoolle, joka soveltuu paremmin vastaanotetuille fakseille.
- Kummassakin kasetissa käytetään samaa paperikokoa, ja kasettia #1 ei ole määritetty käyttämään tavallista paperia.

1. Paina **Tray Setting**.
2. Valitse `Kasetti:Faksi` painamalla ▲ tai ▼.
3. Valitse `Kasetti#1`, `Kasetti#2` tai `Autom. valinta` painamalla ◀ tai ▶.
   Paina **OK**.
4. Valitse `Valmis` painamalla ▲ tai ▼.
   Paina **OK**.

Suojattu paperinsyöttötila A3-kokoiselle lyhytkuituiselle paperille

Jos tulosteissa näkyy vaakasuoria viivoja, kun käytetään A3-paperia, käytetty paperi saattaa olla pitkäkuituista. Määritä asetus `A3 - Lyhyt kuitu` muotoon `Ei` ongelman välttämiseksi.

1. Paina **Menu**.
2. Valitse `Yleiset aset.` painamalla ▲ tai ▼.
   Paina **OK**.
3. Valitse `A3 - Lyhyt kuitu` painamalla ▲ tai ▼.
4. Valitse `Ei` painamalla ◀ tai ▶.
   Paina **OK**.
5. Paina **Stop/Exit**.

Vinkki

- Jos et ole varma, minkä tyyppistä paperia käytät, katso paperin tiedot pakkauksesta tai kysy asiaa paperin valmistajalta.
- Tulostaminen on hitaampaa, kun `A3 - Lyhyt kuitu` -asetus on `Kyllä`.

Hyväksyttävä paperi ja muu tulostusmateriaali

Laitteessa käytettävä paperityyppi voi vaikuttaa tulostuslaatuun.

Saat asetusten mukaisen parhaan tulostuslaadun, kun varmistat aina, että tulostuspaperi vastaa laitteen paperityyppiasetusta.

Voit käyttää tavallista paperia, mustesuihkupaperia (päällystettyä paperia), kiiltävää paperia, piirtoheitinkalvoja ja kirjekuoria.

Ennen suurten paperimäärien hankintaa on suositeltavaa kokeilla eri paperityyppejä.

Saat parhaat tulokset käyttämällä Brother-paperia.

- Kun tulostat mustesuihkupaperille (päällystetylle paperille), piirtoheitinkalvolle tai kiiltävälle paperille, valitse oikea tulostusmateriaali tulostinohjaimen **Perusasetukset**-välilehdeltä tai valikon Paperityyppi-asetuksesta. (Katso *Paperityyppi* sivulla 22.)
- Kun tulostat Brotherin valokuvapaperille, aseta paperikasettiin yksi ylimääräinen arkki samaa valokuvapaperia. Paperipakkaukseen on lisätty ylimääräinen arkki tätä tarkoitusta varten.
- Kun tulostat piirtoheitinkalvoille tai valokuvapaperille, poista jokainen arkki alustalta heti tulostuksen jälkeen. Näin vältät tekstin tahraantumisen tai paperitukokset.
- Vältä koskettamasta paperin tulostuspintaa välittömästi tulostuksen jälkeen. Pinta saattaa olla osin märkä ja voi tahrata sormesi.

Suositeltu tulostusmateriaali

Suosittelemme Brother-paperia, jotta saat parhaan tulostuslaadun. (Katso seuraavaa taulukkoa.)

Jos maassasi ei ole Brother-paperia saatavana, suosittelemme eri paperilaatujen kokeilua ennen suurten määrien hankintaa.

Piirtoheitinkalvoiksi suosittelemme 3M-piirtoheitinkalvoja.

Brother-paperi

Paperityyppi	Nimike
Tavallinen A3	BP60PA3
Kiiltävä A3-valokuvapaperi	BP71GA3
A3-mustesuihkupaperi (matta)	BP60MA3
Tavallinen A4	BP60PA
Kiiltävä A4-valokuvapaperi	BP71GA4
A4-mustesuihkupaperi (matta)	BP60MA
10 × 15 cm kiiltävä valokuva	BP71GP

Tulostusmateriaalin käsittely ja käyttö

- Säilytä paperi alkuperäispakkauksessa ja pidä pakkaus suljettuna. Pidä paperi tasaisena ja kuivana. Vältä sen altistusta suoralle auringonvalolle ja kuumuudelle.
- Älä kosketa valokuvapaperin kiiltävää (päällystettyä) puolta. Aseta valokuvapaperi kasettiin kiiltävä puoli alaspäin.
- Älä kosketa piirtoheitinkalvojen kumpaakaan puolta, sillä kalvo imee herkästi ihosta kosteutta ja öljyä, mikä voi heikentää tulostuslaatua. Lasertulostimille/-kopiokoneille suunnitellut piirtoheitinkalvot voivat tahrata seuraavaksi tulostettavan asiakirjan. Käytä ainoastaan mustesuihkutulostukseen suositeltuja piirtoheitinkalvoja.

TÄRKEÄÄ

ÄLÄ käytä seuraavanlaisia papereita:

- vahingoittuneita, käpristyneitä, rypistyneitä tai epäsäännöllisen muotoisia papereita

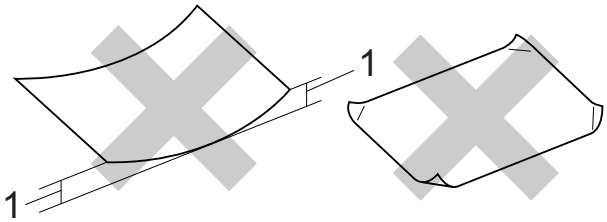

1 2 mm:n tai sitä suurempi käyristymä voi aiheuttaa paperitukoksia.

- erittäin kiiltäviä tai hyvin karkeapintaisia papereita
- papereita, joita ei voi asettaa yhtenäiseen pinoon
- lyhytkuituisia papereita

Tarrat

Tarrat tulee järjestää siten, että ne kattavat arkin koko pituuden ja leveyden. Jos tarrojen välissä on tyhjää tilaa, tarrat saattavat irrota arkista, ja tämä saattaa aiheuttaa pahoja tukoksia ja muita ongelmia.

Vältettävät tarratyypit

Vältä vaurioituneiden, käpristyneiden, rypistyneiden tai epätavallisen muotoisten tarrojen käyttöä.

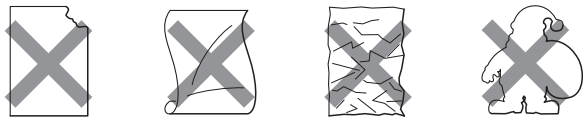

TÄRKEÄÄ

- ÄLÄ käytä osittain käytettyjä tarra-arkkeja. Arkin paljaat kohdat aiheuttavat vaurioita laitteelle.
- ÄLÄ käytä tarroja uudelleen äläkä aseta laitteeseen aiemmin käytettyjä tarroja tai tarra-arkkeja, joista puuttuu tarroja.

Luovutusalustan kannen paperikapasiteetti

Korkeintaan 50 arkkia 80 g/m^2 -painoista A4-paperia.

- Piirtoheitinkalvot ja valokuvapaperi on poistettava luovutusalustan kannelta yksi kerrallaan. Näin vältetään tulosteen tahraantuminen.

Oikean tulostusmateriaalin valinta

Paperityyppi ja -koko eri käyttötarkoituksiin

Paperityyppi	Paperikoko		Käyttö			
			Faksi	Kopiointi	Valokuva	Tulostin
Irtoarkit	A3	297 × 420 mm	Kyllä	Kyllä	Kyllä	Kyllä
	A4	210 × 297 mm	Kyllä	Kyllä	Kyllä	Kyllä
	Ledger	279,4 × 431,8 mm	Kyllä	Kyllä	Kyllä	Kyllä
	Letter	215,9 × 279,4 mm	Kyllä	Kyllä	Kyllä	Kyllä
	Legal	215,9 × 355,6 mm	Kyllä	Kyllä	–	Kyllä
	Executive	184 × 267 mm	–	–	–	Kyllä
	JIS B4	257 × 364 mm	–	–	–	Käyttäjän määrittämä
	JIS B5	182 × 257 mm	–	–	–	Käyttäjän määrittämä
	A5	148 × 210 mm	–	Kyllä	–	Kyllä
	A6	105 × 148 mm	–	–	–	Kyllä
Kortit	Valokuva	10 × 15 cm	–	Kyllä	Kyllä	Kyllä
	Valokuva L	89 × 127 mm	–	–	–	Kyllä
	Valokuva 2L	13 × 18 cm	–	–	Kyllä	Kyllä
	Arkistokortti	127 × 203 mm	–	–	–	Kyllä
	Postikortti 1	100 × 148 mm	–	–	–	Käyttäjän määrittämä
	Postikortti 2 (kaksiosainen)	148 × 200 mm	–	–	–	Käyttäjän määrittämä
Kirjekuoret	C5-kirjekuori	162 × 229 mm	–	–	–	Kyllä
	DL-kirjekuori	110 × 220 mm	–	–	–	Kyllä
	COM-10	105 × 241 mm	–	–	–	Kyllä
	Monarch	98 × 191 mm	–	–	–	Kyllä
	Y4-kirjekuori	105 × 235 mm	–	–	–	Kyllä
Piirtoheitinkalvot	A4	210 × 297 mm	–	Kyllä	–	Kyllä
	Letter	215,9 × 279,4 mm	–	Kyllä	–	Kyllä
	Legal	215,9 × 355,6 mm	–	Kyllä	–	Kyllä
	A5	148 × 210 mm	–	Kyllä	–	Kyllä
Tarrat [1]			–	–	–	Käyttäjän määrittämä

[1] Vain käsinsyöttöaukko

Paperikasettien paperikapasiteetti

	Paperikoko	Paperityypit	Arkkeja
Kasetti #1	A4, Ledger, A3, Legal, Executive, Letter, A5, A6, JIS B4, JIS B5, kirjekuoret (kaupallinen nro 10, DL, C5, Monarch, Y4), valokuva, valokuva L, valokuva 2L, arkistokortti, postikortti 1, postikortti 2	Tavallinen paperi	250 [1]
		Mustesuihkupaperi	20
		Kiiltävä paperi, valokuva	20
		Arkistokortti, postikortti	30
		Kirjekuoret, piirtoheitinkalvot	10
Kasetti #2 (vain MFC-J6710DW)	A4, Ledger, A3, Legal, Executive, Letter, JIS B4, JIS B5	Tavallinen paperi	250 [1]
Käsinsyöttöaukko	A4, Ledger, A3, Legal, Executive, Letter, A5, A6, JIS B4, JIS B5, kirjekuoret (kaupallinen nro 10, DL, C5, Monarch, Y4), valokuva, valokuva L, valokuva 2L, arkistokortti, postikortti 1, postikortti 2	Tavallinen paperi, mustesuihkupaperi, kiiltävä paperi, kirjekuoret, piirtoheitinkalvot ja tarrat	1

[1] Korkeintaan 250 arkkia 80 g/m^2 -painoista paperia.

Paperin paino ja paksuus

Paperityyppi		Paino	Paksuus
Irtoarkit	Tavallinen paperi	64–120 g/m^2	0,08–0,15 mm
	(Kasetti #2) Tavallinen paperi	64–105 g/m^2	0,08–0,15 mm
	Mustesuihkupaperi	64–200 g/m^2	0,08–0,25 mm
	Kiiltävä paperi [1]	Korkeintaan 220 g/m^2	Korkeintaan 0,25 mm
Kortit	Valokuvakortti [1]	Korkeintaan 220 g/m^2	Korkeintaan 0,25 mm
	Arkistokortti	Korkeintaan 120 g/m^2	Korkeintaan 0,15 mm
	Postikortti 1 Postikortti 2	Korkeintaan 200 g/m^2	Korkeintaan 0,25 mm
Kirjekuoret		75–95 g/m^2	Korkeintaan 0,52 mm
Piirtoheitinkalvot		–	–
Tarrat		–	–

[1] BP71 (260 g/m^2) -paperi on suunniteltu erityisesti Brother-mustesuihkutulostimia varten.

3 Asiakirjojen asettaminen

Asiakirjojen asettaminen

Asiakirjoja voidaan faksata, kopioida ja skannata käyttämällä ADS:ää ja valotustasoa.

ADS:n käyttö

ADS käsittelee korkeintaan 35 arkkia kerrallaan ja syöttää sivut yksitellen. Käytä ADS:ssä tavallista 80 g/m^2 -painoista paperia ja leyhyttele aina paperit, ennen kuin asetat ne ADS:ään.

Tuetut asiakirjakoot

Suositeltu paperi: 80 g/m^2 A4

Pituus:	148–431,8 mm
Leveys:	148–297 mm
Paino:	64–90 g/m^2

Asiakirjojen asettaminen

TÄRKEÄÄ

- ÄLÄ vedä asiakirjasta, kun sitä syötetään laitteeseen.
- ÄLÄ käytä käpristyneitä, rypistyneitä, taittuneita tai repeytyneitä arkkeja tai paperia, jossa on hakasia, paperiliittimiä, liimaa tai teippiä.
- ÄLÄ käytä pahvia, sanomalehtipaperia tai kangasta.

Varmista, että arkilla oleva muste on täysin kuivunut.

1. Avaa ADS:n asiakirjatuki (1) sekä ADS:n luovutusalustan tukiläppä (2).

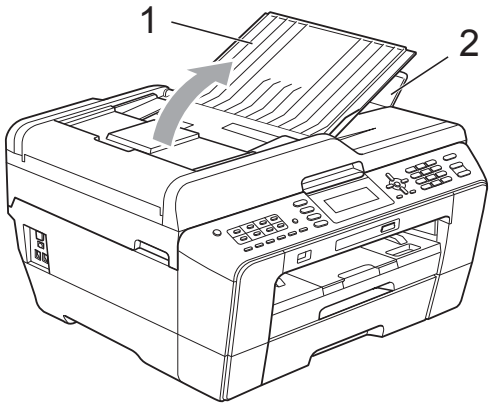

2. Leyhytä paperit.
3. Säädä paperiohjaimet (1) asiakirjojen leveyden mukaan.

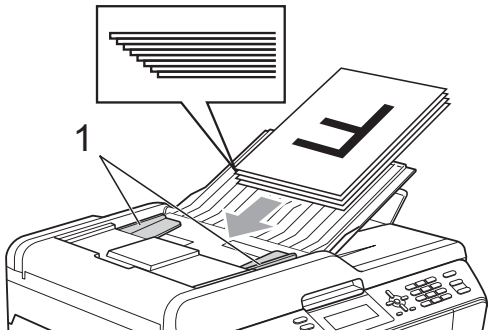

4. Aseta asiakirjat **tekstipuoli ylöspäin ja yläreuna edellä** ADS:ään, kunnes tunnet, että arkit koskettavat paperiteloja.

TÄRKEÄÄ

ÄLÄ jätä paksuja asiakirjoja valotustasolle. Tämä voi aiheuttaa tukoksen ADS:ään.

Valotustason käyttö

Valotustason avulla voit faksata, kopioida tai skannata kirjan sivut tai yhden sivun kerrallaan.

Tuetut asiakirjakoot

Pituus:	Korkeintaan 431,8 mm
Leveys:	Korkeintaan 297 mm
Paino:	Korkeintaan 2 kg

Asiakirjojen asettaminen

Vinkki

Valotustasoa käytettäessä ADS:ssä ei saa olla paperia.

1. Nosta valotustason kansi ylös.
2. Sijoita asiakirja **tekstipuoli alaspäin** valotustason vasempaan yläkulmaan vasemmalla ja ylhäällä olevien merkkien mukaan.

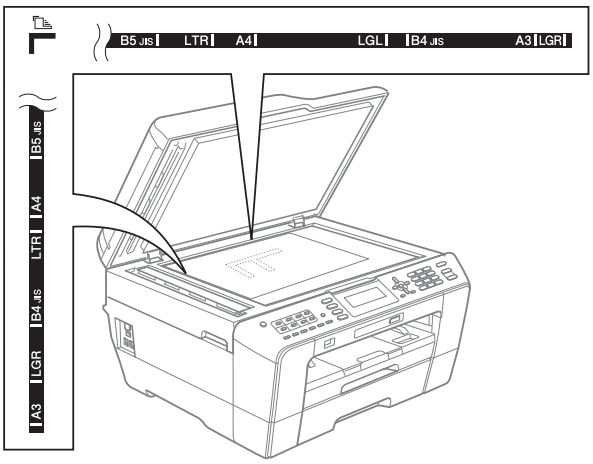

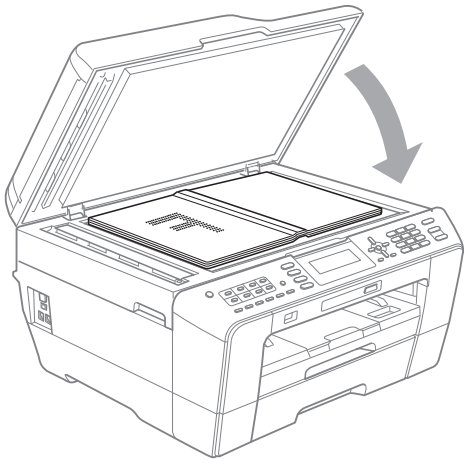

3. Sulje valotustason kansi.

TÄRKEÄÄ

Jos skannaat kirjaa tai paksua asiakirjaa, ÄLÄ iske kantta kiinni tai paina sitä.

Skannattava alue

Skannattava alue riippuu käytettävän sovelluksen asetuksista. Seuraavassa kuvassa on merkitty alueet, joita ei voi skannata.

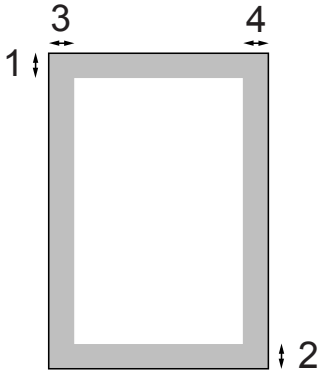

Käyttö	Asiakirjan koko	Yläosa (1) Alaosa (2)	Vasen (3) Oikea (4)
Faksi	A3	3 mm	4,5 mm
	A4	3 mm	3 mm [1]
	Ledger	3 mm	3,7 mm
	Letter	3 mm	4 mm
	Legal		
Kopiointi	Kaikki paperikoot	3 mm	3 mm
Skannaus			

[1] Alue, jota ei voida skannata, on 1 mm, kun käytössä on ADS.

4 Faksin lähettäminen

Faksin lähettäminen

Lähetä faksi seuraavien ohjeiden mukaan.

1. Kun haluat lähettää faksin tai muuttaa faksin lähetys- tai vastaanottoasetuksia, paina (**FAX**) -näppäintä, jolloin siihen syttyy sininen valo.

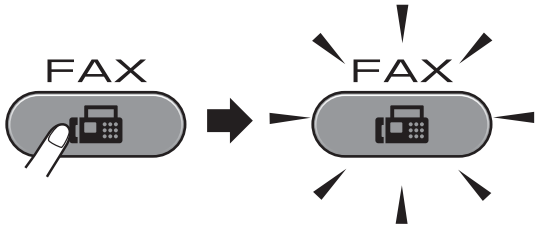

- Nestekidenäytössä näkyy:

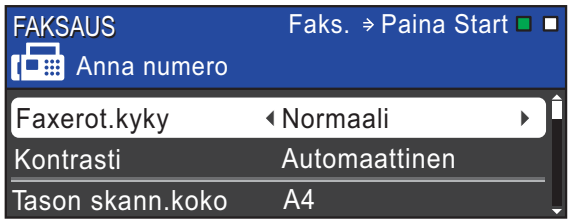

2. Aseta asiakirja jollain seuraavista tavoista:
   - Aseta asiakirja ADS:ään *tekstipuoli ylöspäin*. (Katso *ADS:n käyttö* sivulla 29.)
   - Aseta asiakirja valotustasolle *tekstipuoli alaspäin*. (Katso *Valotustason käyttö* sivulla 30.)

Vinkki

- Käytä ADS:ää, jos haluat lähettää monisivuisia värifakseja.
- Jos mustavalkoinen faksi lähetetään ADS:stä, kun muisti on täynnä, faksi lähetetään suorana lähetyksenä.
- Voit faksata valotustasolta kirjan sivuja yhden kerrallaan. Asiakirjat voivat olla korkeintaan A3- tai Ledger-kokoa.
- Koska vain yhden sivun voi skannata kerrallaan, monisivuiset asiakirjat on helpompi lähettää käyttämällä ADS:ää.

3. Voit muuttaa seuraavia faksin lähetysasetuksia. Selaa faksiasetuksia painamalla **FAX** ja sitten ▲ tai ▼. Kun haluamasi asetus on korostettu, valitse vaihtoehto painamalla ◀ tai ▶ ja paina sitten **OK**.

(Käyttöopas)

Jos haluat lisätietoja alla olevien lähetysasetusten vaihtamisesta, katso sivu 33–35.

- Tason skannauskoko
- Värillisen faksin lähettäminen
- Lähtevien faksien esikatselu
- Lähetyksen vahvistusraportti (asetukset)

(Laajempi käyttöopas)

Lisätietoja edistyneistä faksinlähetystoiminnoista ja -asetuksista on *Laajemman käyttöoppaan* luvun 3 kohdassa *Faksin lähettäminen*:

- Kontrasti
- Faksin erottelukyky
- Uuden oletusasetuksen asettaminen
- Oletusasetusten palauttaminen
- Faksin lähettäminen puhelun päätteeksi
- Sarjalähetys
- Suora lähetys
- Ulkomaantila
- Ajastettu faksi
- Keräyslähetys
- Odottavien töiden peruuttaminen
- Pollauslähetys

4 Anna faksinumero.

Valintanäppäimillä

Puhelinluettelon avulla

- Puhelinluett.

Soittohistorian avulla

- Lähtevä puhelu

Vinkki

Voit esikatsella lähtevät faksit valitsemalla Faksin esikatselu -asetuksessa ON. (Katso *Lähtevien faksien esikatselu* sivulla 34.)

5 Paina **Mono Start** tai **Colour Start**.

Faksaus ADS:stä

- Laite aloittaa asiakirjan skannaamisen.

Faksin lähettäminen valotustasolta

- Kun painat **Mono Start**, laite aloittaa ensimmäisen sivun skannaamisen.

  Tee jokin seuraavista:

  - Jos lähetät vain yhden sivun, paina **2** ja valitse Ei (lähetä) (tai paina **Mono Start** uudelleen).

    Laite aloittaa asiakirjan lähettämisen.

  - Jos haluat lähettää useita sivuja, valitse Kyllä painamalla **1** ja aseta seuraava sivu valotustasolle. Paina **OK**. Laite aloittaa sivun skannaamisen. (Toista sama kaikille sivuille.)

- Jos painat **Colour Start**, laite aloittaa asiakirjan lähettämisen.

Faksien lähetyksen lopettaminen

Lopeta faksien lähetys painamalla **Stop/Exit**.

Valotustason koon määritys faksausta varten

Letter-kokoisia asiakirjoja skannattaessa skannauskooksi on määritettävä Letter. Muutoin osa asiakirjasta jää faksiviestin ulkopuolelle.

1 Paina (**FAX**).

2 Valitse Tason skann.koko painamalla ▲ tai ▼.

3 Valitse A4, A3, Letter, Legal tai Ledger painamalla ◀ tai ▶.
Paina **OK**.

Vinkki

- Voit tallentaa useimmiten käyttämäsi asetukset oletusasetuksiksi. (Katso *Laajemman käyttöoppaan luvun 3* kohta *Muutosten määrittäminen uusiksi oletusasetuksiksi*.)
- Tätä asetusta voidaan käyttää ainoastaan asiakirjojen lähettämiseen valotustasolta.

Värillisen faksin lähettäminen

Laite voi lähettää värillisiä fakseja laitteisiin, jotka tukevat tätä ominaisuutta.

Värillisiä fakseja ei voi tallentaa muistiin. Kun lähetät värillisen faksin, laite lähettää sen suorana lähetyksenä (vaikka Lähetä heti -asetuksena olisi Ei).

Faksin peruuttaminen lähetyksen aikana

Jos haluat peruuttaa faksin, kun laite skannaa sitä, valitsee sen numeroa tai lähettää sitä, paina **Stop/Exit**.

Lähtevien faksien esikatselu

Faksi voidaan esikatsella ennen lähettämistä. Suora lähetys- ja Pollausvastaanotto-asetuksissa pitää valita `Ei`, ennen kuin tätä toimintoa voi käyttää.

1. Paina (**FAX**).
2. Aseta asiakirja laitteeseen.
3. Syötä faksinumero valintanäppäimillä, pikavalintanäppäimillä tai lyhytvalintanäppäimillä.
4. Paina **Fax Preview**.
   Laite alkaa skannaamaan asiakirjaa, ja lähtevä faksi näkyy nestekidenäytössä. Kun faksi on auki, ohjauspaneelin näppäimet suorittavat alla näkyvät toiminnot.

Näppäin	Kuvaus
*	Suurentaa faksin.
#	Pienentää faksin.
▲ tai ▼	Vierittää pystysuunnassa.
◀ tai ▶	Vierittää vaakasuunnassa.
0	Kääntää faksia myötäpäivään.
7 PQRS	Palauttaa edelliselle sivulle.
9 WXYZ	Siirtää seuraavalle sivulle.

Vinkki

Jos värillisen faksin esikatselee ennen lähettämistä, sen voi lähettää vain mustavalkoisena. Jos haluat lähettää värillisen faksin, älä paina **Fax Preview** -näppäintä.

5. Paina **Mono Start**.

Vinkki

Muistissa oleva faksi lähetetään ja pyyhitään sen jälkeen muistista, kun painat **Mono Start**.

Lähetyksen vahvistusraportti

Voit käyttää lähetyksen vahvistusraporttia vahvistuksena siitä, että faksi on lähetetty. Raportissa näkyvät lähettäjän nimi tai faksinumero, lähetyksen aika ja päivämäärä, lähetyksen kesto, lähetettyjen sivujen määrä sekä merkintä siitä, onnistuiko lähetys.

Lähetyksen vahvistusraportille on useita asetuksia:

- **`Kyllä`:** Tulostaa raportin jokaisen lähetetyn faksin jälkeen.
- **`Kyllä+Kuva`:** Tulostaa raportin jokaisen lähetetyn faksin jälkeen. Raportissa näkyy osa faksin ensimmäisestä sivusta.
- **`Ei`:** Tulostaa raportin, jos faksin lähetys ei onnistu lähetysvirheen takia. Raportti tulostetaan myös, jos vastaanottava laite muokkaa faksatun asiakirjan kokoa. `Ei` on oletusasetus.
- **`Ei+Kuva`:** Tulostaa raportin, jos faksin lähetys ei onnistu lähetysvirheen takia. Raportti tulostetaan myös, jos faksin lähettäminen onnistui, mutta vastaanottava laite muokkaa faksatun asiakirjan kokoa.
  Raportissa näkyy osa faksin ensimmäisestä sivusta.
- **`Ei2`:** Tulostaa raportin *vain*, jos faksin lähetys ei onnistu lähetysvirheen takia.
- **`Ei2+Kuva`:** Tulostaa raportin *vain*, jos faksin lähetys ei onnistu lähetysvirheen takia. Raportissa näkyy osa faksin ensimmäisestä sivusta.

1. Paina **Menu**.
2. Valitse `Faksaus` painamalla ▲ tai ▼.
   Paina **OK**.
3. Valitse `Raporttiaset.` painamalla ▲ tai ▼.
   Paina **OK**.
4. Valitse `Lähetysraport.` painamalla ▲ tai ▼.

5 Valitse `Kyllä`, `Kyllä+Kuva`, `Ei`, `Ei+Kuva`, `Ei2` tai `Ei2+Kuva` painamalla ◀ tai ▶.
Paina **OK**.

6 Paina **Stop/Exit**.

Vinkki

- Jos valitset `Kyllä+Kuva`, `Ei+Kuva` tai `Ei2+Kuva`, kuva näytetään lähetyksen vahvistusraportissa vain, jos suora lähetys on poistettu käytöstä. (Katso *Laajemman käyttöoppaan luvun 3* kohta *Suora lähetys*.)
- Jos lähetys onnistui, ”`OK`” näkyy kohdan ”`TULOS`” vieressä lähetyksen vahvistusraportissa. Jos lähetys epäonnistui, ”`VIRHE`” näkyy kohdan ”`TULOS`” vieressä.

5 Faksin vastaanottaminen

Vastaanottotilat

Vastaanottotila on valittava samalla linjalla olevien ulkoisten laitteiden ja puhelinpalveluiden mukaan.

Vastaanottotilan valinta

Oletusasetuksena laite vastaanottaa automaattisesti kaikki siihen lähetetyt faksit. Voit valita oikean tilan seuraavan kaavion avulla.

Lisätietoja vastaanottotiloista on kohdassa *Vastaanottotilojen käyttö* sivulla 37.

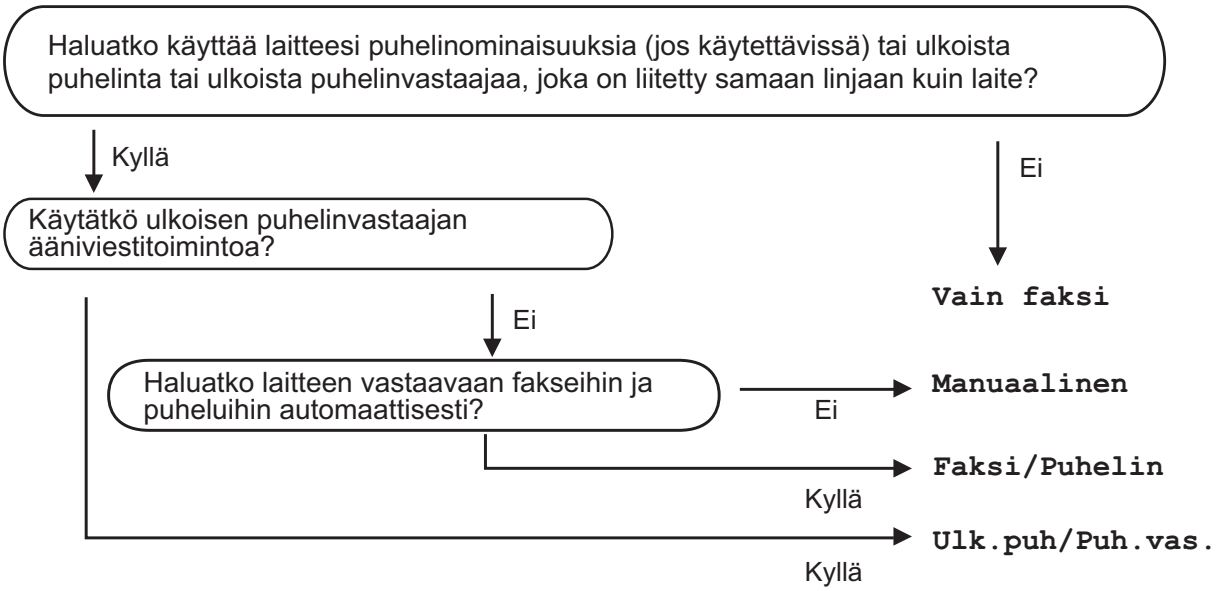

Aseta vastaanottotila seuraavien ohjeiden mukaan:

1. Paina **Menu**.
2. Valitse `Perusasetukset` painamalla ▲ tai ▼.
   Paina **OK**.
3. Valitse `Vastaustila` painamalla ▲ tai ▼.
4. Valitse `Vain faksi`, `Faksi/Puhelin`, `Ulk.puh/Puh.vas.` tai `Manuaalinen` painamalla ◀ tai ▶.
   Paina **OK**.
5. Paina **Stop/Exit**.
   Nestekidenäytössä näkyy nykyinen vastaanottotila.

Vastaanottotilojen käyttö

Joissakin vastaanottotiloissa laite vastaa puheluihin automaattisesti (`Vain faksi` ja `Faksi/Puhelin`). Voit halutessasi muuttaa soittoviivettä ennen näiden tilojen käyttöä. (Katso *Soittokerrat* sivulla 38.)

Vain faksi

Vain faksi -tilassa laite vastaa jokaiseen puheluun automaattisesti faksipuheluna.

Faksi/Puhelin

Faksi/Puhelin-tila auttaa tulevien puheluiden automaattisessa hallinnassa tunnistamalla, ovatko puhelut faksipuheluja vai tavallisia puheluja sekä käsittelemällä niitä jollakin seuraavista tavoista:

- Faksit vastaanotetaan automaattisesti.
- Tavallisen puhelun tullessa kuuluu F/P-soitto, jolloin voit vastata puhelimeen. F/P-soitto on laitteen nopea kaksoissoitto.

(Katso myös *F/P-soittoaika (vain Faksi/Puhelin-tila)* sivulla 38 ja *Soittokerrat* sivulla 38.)

Manuaalinen

Manuaalisessa tilassa kaikki automaattiset vastaustoiminnot kytketään pois käytöstä.

Vastaanota faksi manuaalisessa tilassa nostamalla ulkoisen puhelimen kuuloke. Kun kuulet faksiääniä (lyhyitä toistuvia äänimerkkejä) paina **Mono Start** tai **Colour Start** ja valitse `Vast.ota`. Voit vastaanottaa fakseja myös faksin tunnistustoiminnon avulla vastaamalla puhelimeen, joka on kytketty samaan linjaan kuin laite.

(Katso myös *Faksin tunnistus* sivulla 39.)

Ulkoinen puhelinvastaaja

Ulkoinen puhelinvastaaja -tilan avulla ulkoinen puhelinvastaaja ohjaa tulevia puhelujasi. Tulevia puheluja käsitellään jollakin seuraavista tavoista:

- Faksit vastaanotetaan automaattisesti.
- Soittajat voivat tallentaa viestin ulkoiseen puhelinvastaajaan.

(Katso lisätietoja kohdasta *Ulkoisen puhelinvastaajan kytkeminen* sivulla 42.)

Vastaanottotilan asetukset

Soittokerrat

Soittokerrat-asetuksella määritetään soittokerrat, joiden jälkeen laite vastaa `Vain faksi`- tai `Faksi/Puhelin`-tilassa. Jos laitteen kanssa samalla linjalla on ulkoinen puhelin tai rinnakkaispuhelin, valitse suurin mahdollinen määrä soittokertoja.

(Katso *Käyttö ulkoisista puhelimista ja rinnakkaispuhelimista* sivulla 44 ja *Faksin tunnistus* sivulla 39.)

1. Paina **Menu**.
2. Valitse `Faksaus` painamalla ▲ tai ▼.
   Paina **OK**.
3. Valitse `Vastaanottoas.` painamalla ▲ tai ▼.
   Paina **OK**.
4. Valitse `Soittokerrat` painamalla ▲ tai ▼.
5. Paina ◀ tai ▶ ja valitse, kuinka monta kertaa linja soi, ennen kuin laite vastaa.
   Paina **OK**.
   Jos valitset `0`, linja ei soi kertaakaan.
6. Paina **Stop/Exit**.

F/P-soittoaika (vain Faksi/Puhelin-tila)

Kun laite vastaanottaa puhelun, puhelun soittaja ja vastaanottaja kuulevat tavallisen puhelimen soittoäänen. Soittokertojen lukumäärä riippuu määritetystä Soittokerrat-asetuksesta.

Jos puhelu on faksi, laite vastaanottaa sen. Äänipuhelun tullessa laitteesta kuuluu F/P-soitto (nopea kaksoissoitto), jonka pituus riippuu määritetystä F/P-soittoaika-asetuksesta. Kun kuulet F/P-soiton, linjalla on äänipuhelu.

Koska F/P-soitto on laitteen tuottama ääni, ulkoiset tai rinnakkaiset puhelimet *eivät* soi. Puheluun voi kuitenkin vastata mistä tahansa puhelimesta. (Katso lisätietoja kohdasta *Kaukotunnusten käyttö* sivulla 45.)

1. Paina **Menu**.
2. Valitse `Faksaus` painamalla ▲ tai ▼.
   Paina **OK**.
3. Valitse `Vastaanottoas.` painamalla ▲ tai ▼.
   Paina **OK**.
4. Valitse `F/P soit. pit.` painamalla ▲ tai ▼.
5. Valitse painamalla ◀ tai ▶, kuinka pitkään laite ilmoittaa puhelusta (20, 30, 40 tai 70 sekuntia).
   Paina **OK**.
6. Paina **Stop/Exit**.

Vinkki

Vaikka soittaja katkaisisi puhelun nopean kaksoissoiton aikana, laite jatkaa soittokertoja määritetyn ajan.

Faksin tunnistus

Jos faksin tunnistusasetuksena on Kyllä:

Laite vastaanottaa faksipuhelun automaattisesti, vaikka vastaisitkin puheluun. Kun nestekidenäyttöön tulee viesti Vastaanotto tai kun kuulet käyttämästäsi kuulokkeesta ”sirkutusta”, aseta kuuloke paikalleen. Laite pitää huolen lopusta.

Jos faksin tunnistusasetuksena on Ei:

Jos olet laitteen äärellä ja vastaat faksipuheluun nostamalla kuulokkeen, paina **Mono Start** tai **Colour Start** ja paina sitten **2** ottaaksesi faksin vastaan.

Jos vastasit rinnakkaispuhelimeen tai ulkoiseen puhelimeen, paina ∗ **5 1**. (Katso *Käyttö ulkoisista puhelimista ja rinnakkaispuhelimista* sivulla 44.)

Vinkki

- Jos tämän toiminnon asetuksena on Kyllä mutta laite ei aloita faksivastaanottoa, kun nostat rinnakkaisen tai ulkoisen puhelimen kuulokkeen, näppäile kaukokäynnistystunnus ∗ **5 1**.
- Jos lähetät fakseja samaan puhelinlinjaan kytketystä tietokoneesta ja laite katkaisee lähetyksen, aseta faksin tunnistusasetukseksi Ei.

1. Paina **Menu**.
2. Valitse Faksaus painamalla ▲ tai ▼. Paina **OK**.
3. Valitse Vastaanottoas. painamalla ▲ tai ▼. Paina **OK**.
4. Valitse Faksitunnist. painamalla ▲ tai ▼.
5. Valitse Kyllä (tai Ei) painamalla ◀ tai ▶. Paina **OK**.
6. Paina **Stop/Exit**.

Faksien esikatselu (vain mustavalkoinen)

Vastaanotetun faksin esikatselu

Vastaanotettuja fakseja voi tarkastella nestekidenäytössä painamalla **Fax Preview** -näppäintä. Kun laite on Valmis-tilassa, nestekidenäytössä näkyy ponnahdusviesti, kun uusia fakseja saapuu.

Faksien esikatselun määrittäminen

1. Paina **Fax Preview**.
2. Valitse Kyllä painamalla **1**. Nestekidenäytössä pyydetään jälleen vahvistamaan, että fakseja tarkastellaan, sen sijaan, että ne tulostettaisiin automaattisesti. Valitse OK painamalla **1**.

Vinkki

- Kun Faksien esikatselu -toiminto on käytössä, vastaanotetuista fakseista ei tulosteta varmuuskopiota Faksien edelleenlähetys- ja PC-FAX-vastaanotto-toiminnoissa, vaikka Varmuustulostus-toiminto olisi otettu käyttöön.
- Faksien esikatselu ei ole käytettävissä, kun Faksien edelleenlähetys on käytössä.

5

Faksien esikatselun käyttäminen

Kun faksi vastaanotetaan, nestekidenäytössä näkyy ponnahdusviesti. (Esimerkiksi: `Uusia faks.: 02`)

1. Paina **Fax Preview**.
   Näet luettelon uusista fakseista.

Vinkki

- Jos vastaanotat faksin, joka koostuu erikokoisista sivuista (esimerkiksi A4 ja A3), laite voi luoda ja tallentaa tiedoston jokaista paperikokoa varten. Nestekidenäytössä saattaa näkyä, että laite on vastaanottanut useamman kuin yhden faksityön.
- Näet luettelon vanhoista fakseista painamalla ∗. Voit palata uusien faksien luetteloon painamalla **#**.

2. Paina ▲ tai ▼ ja valitse faksi, jota haluat katsoa.
   Paina **OK**.

Vinkki

- Jos faksi on suuri, saattaa kulua hetki, ennen kuin se näkyy näytössä.
- Näytössä näkyy faksin nykyisen sivun numero ja sivujen kokonaismäärä. Jos faksissa on enemmän kuin 99 sivua, sivujen kokonaismäärä näkyy muodossa ”`XX`”.

3. Paina **Stop/Exit**.

Kun faksi on auki, ohjauspaneelin näppäimet suorittavat alla näkyvät toiminnot.

Näppäin	Kuvaus
∗	Suurentaa faksin.
#	Pienentää faksin.
▲ tai ▼	Vierittää pystysuunnassa.
◀ tai ▶	Vierittää vaakasuunnassa.
0	Kääntää faksia myötäpäivään.
2 ABC	Poistaa faksin. Vahvista painamalla **1**.
7 PQRS	Palauttaa edelliselle sivulle.
9 WXYZ	Siirtää seuraavalle sivulle.
OK	Siirtää seuraavaan vaiheeseen. (Käytettävissä ovat myös tulostus-, paluu- ja poistumistoiminnot.)
Clear	Palauttaa faksiluetteloon.
Mono Start	Tulostaa faksin. Tee jokin seuraavista: ■ Tulosta koko viesti painamalla **1**. ■ Tulosta vain näkyvä sivu painamalla **2**. ■ Tulosta näkyvältä sivulta painamalla **3**. (Tulostuksen jälkeen voit poistaa faksin tai tulostaa sen uudelleen.)

Kaikkien luettelossa olevien faksien poistaminen

1. Paina **Fax Preview**.
2. Valitse `Poista kaikki` painamalla ▲ tai ▼.
   Paina **OK**.
   Vahvista painamalla **1**.
3. Paina **Stop/Exit**.

Kaikkien luettelossa olevien faksien tulostaminen

1. Paina **Fax Preview**.
2. Valitse `Tulosta kaikki` painamalla ▲ tai ▼.
   Paina **OK**.
3. Paina **Stop/Exit**.

6 Puhelin ja ulkoiset laitteet

Puhelut

Faksi/Puhelin-tila

Kun laite on Faksi/Puhelin-tilassa, se ilmoittaa puhelusta F/P-soitolla (nopealla kaksoissoitolla).

Jos olet ulkoisen puhelimen ääressä, nosta ulkoinen kuuloke ja vastaa painamalla **Tel/R**.

Jos olet rinnakkaispuhelimen ääressä, nosta kuuloke F/P-soiton aikana ja paina **# 5 1** nopeiden kaksoissoittojen välissä. Jos linja on tyhjä tai joku haluaa lähettää faksin, lähetä soitto takaisin laitteeseen painamalla ∗ **5 1**.

Puhelinpalvelut

Laite tukee joidenkin puhelinyhtiöiden tarjoamia puhelinpalveluita.

Esimerkiksi ääniposti, koputus- ja vastauspalvelut, hälytysjärjestelmät sekä muut mukautetut puhelinlinjatoiminnot saattavat aiheuttaa ongelmia laitteen käyttöön.

Puhelinlinjatyypin asettaminen

Jos kytket laitteen puhelinlinjaan, jossa on vaihde tai ISDN faksien lähettämistä tai vastaanottamista varten, puhelinlinjatyyppi on muutettava vastaavasti seuraavien ohjeiden mukaan.

1. Paina **Menu**.
2. Valitse `Perusasetukset` painamalla ▲ tai ▼.
   Paina **OK**.
3. Valitse `Linjavalinta` painamalla ▲ tai ▼.
   Paina **OK**.
4. Valitse `Keskus` tai `ISDN` (tai `Normaali`) painamalla ▲ tai ▼.
   Paina **OK**.
5. Tee jokin seuraavista:
   - Jos valitset `Keskus`, siirry vaiheeseen ❻.
   - Jos valitset `ISDN` tai `Normaali`, siirry vaiheeseen ❾.
6. Valitse `Kyllä` tai `Aina` painamalla ▲ tai ▼.
   Paina **OK**.

Vinkki

Jos valitset `Kyllä`, laite valitsee etuliitenumeron ennen valitsemaasi faksinumeroa vain, jos painetaan **Tel/R**. Jos valitset `Aina`, laite valitsee automaattisesti aina etuliitenumeron ennen faksinumeroa.

7 Valitse `Muuta` painamalla ▲ tai ▼. Paina **OK**.

8 Syötä etuliitenumero valintanäppäimillä. Paina **OK**.

9 Paina **Stop/Exit**.

Vinkki

- Jos puhelinjärjestelmä on katkotyyppinen (TBR), syötä katko painamalla **Tel/R**.
- Voit käyttää numeroita 0–9 sekä merkkejä #, ∗ ja !. (Näytä ! painamalla **Tel/R**.) Huutomerkkiä (!) ei voi käyttää muiden numeroiden tai merkkien kanssa.

VAIHDE ja SOITONSIIRTO

Laitteen alkuasetuksena on `Normaali`-tila, jonka ansiosta se voidaan kytkeä tavalliseen puhelinverkkoon (PSTN). Useissa toimistoissa käytetään kuitenkin keskitettyä puhelinjärjestelmää tai vaihdetta. Laite voidaan liittää useimpiin puhelinvaihteisiin. Laitteen maadoitusnäppäin on katkotyyppinen (TBR). Sen toiminta määräytyy puhelinvaihdejärjestelmän mukaan. Saat sen avulla yhteyden ulkolinjaan tai voit siirtää puhelun toiseen alanumeroon. Tätä toimintoa käytetään painamalla **Tel/R**-näppäintä.

Vinkki

Tel/R-näppäinpainallus voidaan ohjelmoida osaksi pika- tai lyhytvalintanäppäimelle tallennettua numeroa. Kun ohjelmoit pika- tai lyhytvalintanumeroa, paina ensin **Tel/R** (näyttöön tulee ”!”) ja näppäile sitten puhelinnumero. Jos teet tämän, sinun ei tarvitse painaa **Tel/R**-näppäintä joka kerta ennen numeron valitsemista pika- tai lyhytvalintanäppäimellä. (Katso *Numeroiden tallentaminen* sivulla 48.) Jos vaihdetta ei ole valittu puhelinlinjan tyyppiasetuksista, **Tel/R**-näppäimelle ohjelmoitua pika- tai lyhytvalintanumeroa ei voi käyttää.

Ulkoisen puhelinvastaajan kytkeminen

Laitteeseen voi kytkeä ulkoisen puhelinvastaajan. Jos **ulkoinen** puhelinvastaaja on kytketty samaan puhelinlinjaan kuin laite, puhelinvastaaja vastaa kaikkiin puheluihin ja laite ”kuuntelee” faksin soittoääniä (CNG-merkkiääniä). Jos laite kuulee merkkiäänen, se vastaa puheluun ja vastaanottaa faksin. Jos laite ei kuule merkkiääntä, se antaa puhelinvastaajan jatkaa vastaajaviestin toistamista, minkä jälkeen soittaja voi jättää viestin.

Puhelinvastaajan on vastattava neljän soittokerran aikana (suositeltu asetus on kaksi soittoa). Laite ei kuule faksin merkkiääniä, ennen kuin puhelinvastaaja on kytkeytynyt päälle. Neljän soiton jälkeen merkkiääniä ja siten faksin vastaanottoaikaa on jäljellä vain 8–10 sekuntia. Seuraa huolellisesti tässä oppaassa annettuja ohjeita äänittäessäsi puhelinvastaajan viestiä. Älä käytä ulkoisessa puhelinvastaajassa soitonsäästöasetusta, jos se ylittää viisi soittokertaa.

Vinkki

Jos kaikkien lähetettyjen faksien vastaanotto ei onnistu, lyhennä ulkoisen puhelinvastaajan soittoviiveasetusta.

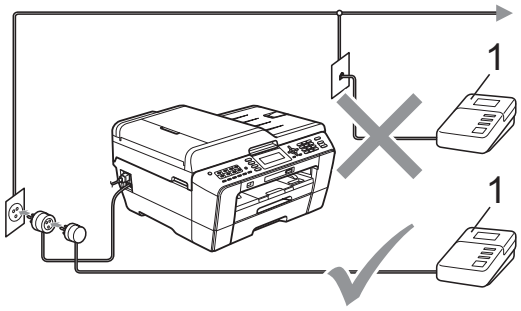

1 Puhelinvastaaja

Kun puhelinvastaaja vastaa puheluun, nestekidenäytössä näkyy `Puheyhteys`.

TÄRKEÄÄ

ÄLÄ kytke puhelinvastaajaa saman puhelinlinjan toiseen puhelinpistorasiaan.

Kytkemisasetukset

Ulkoinen puhelinvastaaja on kytkettävä edellisen kuvan esittämällä tavalla.

1. Aseta ulkoinen puhelinvastaaja soimaan yhden tai kaksi kertaa. (Laitteen soittoviiveasetus ei ole käytettävissä.)
2. Nauhoita ulkoisen puhelinvastaajan viesti.
3. Aseta puhelinvastaaja ottamaan puhelut vastaan.
4. Aseta vastaanottotilan asetukseksi `Ulk.puh/Puh.vas.` (Katso *Vastaanottotilan valinta* sivulla 36.)

Vastausviestin nauhoitus ulkoiseen puhelinvastaajaan

Ajoitus on tärkeää tätä viestiä nauhoitettaessa.

1. Jätä viestin alkuun 5 sekuntia tyhjää. (Näin laitteella on aikaa kuunnella automaattisen faksilähetyksen merkkiääniä, ennen kuin ne loppuvat.)
2. Viestin pituudeksi suositellaan korkeintaan 20 sekuntia.

Vinkki

Puhelinvastaajan viestin alkuun kannattaa jättää viisi sekuntia tyhjää, sillä laite ei voi kuulla faksin merkkiääniä kaikuvan tai kovan äänen lävitse. Voit kokeilla, vastaanottaako laite fakseja ilman viiden sekunnin taukoa viestin alussa. Jos vastaanotto ei onnistu, nauhoita vastausviesti uudelleen ja jätä alkuun viisi sekuntia tyhjää.

Puhelinvaihdejärjestelmä (PBX)

Suosittelemme, että pyydät vaihteen asentanutta yritystä kytkemään laitteen. Jos käytössä on sarjapuhelinjärjestelmä, pyydä asentajaa liittämään laite järjestelmän viimeiseen linjaan. Siten vältetään laitteen aktivoituminen joka kerta puheluita vastaanotettaessa. Jos keskus vastaa kaikkiin soittoihin, vastaanottotilan asetukseksi suositellaan `Manuaalinen`.

Kun laitetta käytetään vaihteessa, sen asianmukaista toimintaa kaikissa tilanteissa ei voida taata. Mahdollisista faksin lähetys- tai vastaanotto-ongelmista on ensimmäisenä ilmoitettava vaihdetta ylläpitävälle yritykselle.

Vinkki

Varmista, että puhelinlinjatyypiksi on asetettu vaihde. (Katso *Puhelinlinjatyypin asettaminen* sivulla 41.)

Ulkoiset puhelimet ja rinnakkaispuhelimet

Ulkoisen puhelimen tai rinnakkaispuhelimen kytkeminen

Laitteeseen voi kytkeä erillisen puhelimen seuraavan kaavion mukaan.

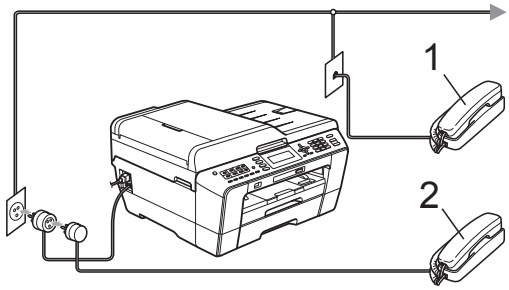

1 **Rinnakkaispuhelin**

2 **Ulkoinen puhelin**

Kun ulkoisen puhelimen linja on auki, nestekidenäytössä näkyy `Puheyhteys`.

Vinkki

Varmista, että ulkoisen puhelimen johto on korkeintaan 3 metriä pitkä.

Käyttö ulkoisista puhelimista ja rinnakkaispuhelimista

Jos vastaat faksipuheluun rinnakkaisesta tai ulkoisesta puhelimesta, voit asettaa laitteen vastaamaan puheluun käyttämällä kaukokäynnistystunnusta. Kun painat kaukokäynnistystunnuksen ∗ **5 1**, laite aloittaa faksin vastaanoton.

Jos laite ilmoittaa puhelusta nopealla kaksoissoitolla, ota puhelu vastaan rinnakkaispuhelimesta valitsemalla puhelun vastaustunnus **# 5 1**. (Katso *F/P-soittoaika (vain Faksi/Puhelin-tila)* sivulla 38.)

Jos vastaat puheluun ja linjalta ei kuulu mitään:

Sinulle lähetetään faksia, joka on otettava vastaan manuaalisesti.

Paina ∗ **5 1** ja odota, kunnes kuulet vastaanottoääniä tai kunnes nestekidenäytössä näkyy `Vastaanotto`, ja lopeta sitten puhelu.

Vinkki

Voit asettaa laitteen vastaamaan puheluun automaattisesti faksintunnistusominaisuuden avulla. (Katso *Faksin tunnistus* sivulla 39.)

Ulkoisen langattoman puhelimen käyttö

Jos langattoman puhelimen tukiasema on kytketty samaan puhelinlinjaan kuin laite (katso *Ulkoiset puhelimet ja rinnakkaispuhelimet* sivulla 44) ja pidät langatonta puhelinta yleensä mukanasi, puheluihin on helpompi vastata soittoviiveen aikana.

Jos annat laitteen vastata ensin, sinun on mentävä laitteen luo ja siirrettävä puhelu langattomaan kuulokkeeseen painamalla **Tel/R**.

Kaukotunnusten käyttö

Kaukokäynnistystunnus

Jos vastaat faksipuheluun rinnakkaisesta tai ulkoisesta puhelimesta, voit asettaa laitteen vastaanottamaan faksia valitsemalla kaukokäynnistystunnuksen ∗ **5 1**. Odota vastaanoton äänimerkkiä, ennen kuin lasket kuulokkeen. (Katso *Faksin tunnistus* sivulla 39.)

Jos vastaat faksipuheluun ulkoisesta puhelimesta, voit asettaa laitteen vastaanottamaan faksia painamalla **Mono Start** ja valitsemalla `Vast.ota`.

Puhelun vastaustunnus

Kun vastaanotat äänipuhelua ja laite on F/P-tilassa, se ilmoittaa puhelusta F/P-soitolla (nopealla kaksoissoitolla) soittoviiveen jälkeen. Jos vastaat puheluun rinnakkaispuhelimesta, voit kytkeä F/P-soiton pois päältä painamalla **# 5 1** (muista painaa tätä soittojen *välillä*).

Jos laite ilmoittaa puhelusta nopealla kaksoissoitolla, ota puhelu vastaan ulkoisella puhelimella painamalla **Tel/R**.

Kaukotunnusten vaihto

Jos haluat käyttää kaukokäynnistystä, sinun on otettava käyttöön kaukotunnukset. Ennalta asetettu kaukokäynnistystunnus on ∗ **5 1**. Ennalta asetettu puhelun vastaustunnus on **# 5 1**. Nämä tunnukset voi haluttaessa vaihtaa omiin tunnuksiin.

1. Paina **Menu**.
2. Valitse `Faksaus` painamalla ▲ tai ▼.
   Paina **OK**.
3. Valitse `Vastaanottoas.` painamalla ▲ tai ▼.
   Paina **OK**.
4. Valitse `Kaukokäy.tunn.` painamalla ▲ tai ▼.
5. Valitse `Kyllä` (tai `Ei`) painamalla ◀ tai ▶.
   Paina **OK**.
6. Näppäile uusi kaukokäynnistystunnus.
   Paina **OK**.
7. Valitse `Pysäyt.koodi:` painamalla ▲ tai ▼ ja anna uusi puhelun vastaustunnus.
   Paina **OK**.
8. Paina **Stop/Exit**.

Vinkki

- Jos puhelu katkeaa aina, kun yrität käyttää ulkoisen puhelinvastaajan kauko-ohjaustoimintoja, kokeile vaihtaa kaukokäynnistystunnus ja puhelun vastaustunnus toiseksi kolminumeroiseksi koodiksi, joka sisältää merkkejä **0**–**9**, ∗ ja **#**.
- Kaukotunnukset eivät välttämättä toimi kaikissa puhelinjärjestelmissä.

7 Numeroiden valitseminen ja tallentaminen

Numeroiden valitseminen

Manuaalinen valinta

Anna faksi- tai puhelinnumero numeronäppäimistöltä.

Pikavalinta

Laitteessa on kahdeksan pikavalintanäppäintä, joille voi tallentaa yhteensä 16 faksi- ja puhelinnumeroa automaattista valintaa varten.

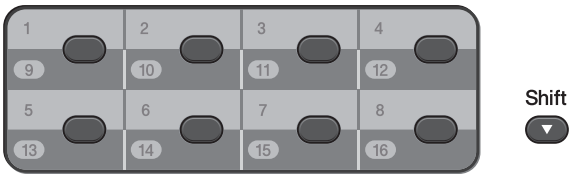

Paina pikavalintanäppäintä, jolle tallennettuun numeroon haluat soittaa. (Katso *Pikavalintanumeroiden tallentaminen* sivulla 48.) Numeroita 9–16 varten **Shift** on pidettävä painettuna, kun pikavalintanäppäintä painetaan.

Lyhytvalinta

1. Paina (**Puhelinluett.**).

   Voit myös valita `Puhelinluett.` painamalla (**FAX**).

2. Valitse `Etsi` painamalla ▲ tai ▼. Paina **OK**.

3. Tee jokin seuraavista:
   - Valitse `Aakkosjärjestys` tai `Numerojärjestys` painamalla ▲ tai ▼. Paina **OK**.

     Jos paikassa on kaksi numeroa, valitse se, johon haluat soittaa, painamalla ▲ tai ▼. Paina **OK**.
   - Näppäile kaksinumeroinen lyhytvalintanumero valintanäppäimillä. (Katso *Lyhytvalintanumeroiden tallentaminen* sivulla 49.)

Vinkki

Jos nestekidenäytössä näkyy `Ei tallennettu`, kun näppäilet lyhytvalintanumeron, tähän muistipaikkaan ei ole tallennettu numeroa.

Haku

Voit hakea nimiä, jotka on tallennettu pikavalinta- ja lyhytvalintamuistiin.

1. Paina (**Puhelinluett.**).
   Voit myös valita `Puhelinluett.` painamalla (**FAX**).
2. Valitse `Etsi` painamalla ▲ tai ▼.
   Paina **OK**.
3. Valitse `Aakkosjärjestys` tai `Numerojärjestys` painamalla ▲ tai ▼.
   Paina **OK**.

Vinkki

- Suurenna nestekidenäytön fonttia painamalla ∗.
- Pienennä nestekidenäytön fonttia painamalla **#**.

4. Jos valitset vaiheessa ❸ vaihtoehdon `Aakkosjärjestys`, kirjoita nimen ensimmäinen kirjain valintanäppäimillä. Valitse sitten haluamasi nimi ja numero painamalla ▲ tai ▼.
   Paina **OK**.

Faksinumeron uudelleenvalinta

Jos lähetät faksin manuaalisesti ja linja on varattu, paina **Redial/Pause** ja paina sitten **Mono Start** tai **Colour Start** ja yritä uudelleen. Jos haluat soittaa uudelleen numeroon, johon olet äskettäin soittanut, paina **Redial/Pause** ja valitse jokin viimeksi valittujen numeroiden luettelon viimeisestä 30 numerosta.

Redial/Pause toimii vain, kun numerot valitaan ohjauspaneelista. *Jos lähetät faksia automaattisesti* ja linja on varattu, laite valitsee numeron automaattisesti uudelleen enintään kolme kertaa viiden minuutin välein.

1. Paina **Redial/Pause**.
2. Valitse numero painamalla ▲ tai ▼.
   Paina **OK**.
3. Valitse `Lähetä faksi` painamalla ▲ tai ▼.
   Paina **OK**.
4. Paina **Mono Start** tai **Colour Start**.

Vinkki

Automaattinen uudelleenvalinta ei toimi suorassa lähetyksessä, kun käytät valotustasoa.

Muut numeronvalintatoiminnot

Viimeksi valittujen numeroiden historia

Viimeksi valittujen numeroiden historiaan tallennetaan viimeiset 30 numeroa, joihin on lähetetty faksi. Voit valita jonkin näistä numeroista ja lähettää siihen faksin, lisätä sen pika- tai lyhytvalintamuistiin tai poistaa sen historiasta.

1. Paina **Redial/Pause**.
   Voit myös valita `Lähtevä puhelu` painamalla (**FAX**).
2. Valitse haluamasi numero painamalla ▲ tai ▼.
   Paina **OK**.
3. Tee jokin seuraavista:
   - Kun haluat lähettää faksin, valitse `Lähetä faksi` painamalla ▲ tai ▼.

     Paina **OK**.

     Paina **Mono Start** tai **Colour Start**.
   - Kun haluat tallentaa numeron, valitse `Lisää puh.luett.` painamalla ▲ tai ▼.

     Paina **OK**.

     (Katso *Laajemman käyttöoppaan luvun 5* kohta *Pikavalintanumeroiden tallentaminen lähtevien puhelujen perusteella* tai *Lyhytvalintanumeroiden tallentaminen lähtevien puhelujen perusteella*.)
   - Valitse `Poista` painamalla ▲ tai ▼.

     Paina **OK**.

     Vahvista painamalla **1**.
4. Paina **Stop/Exit**.

Numeroiden tallentaminen

Voit asettaa laitteeseen seuraavia numeroiden valintaa helpottavia toimintoja: pikavalinta, lyhytvalinta ja ryhmät faksien sarjalähetyksille. Kun valitset pikanumeron, se näkyy nestekidenäytössä.

Vinkki

Muistiin tallennetut pikanumerot säilyvät sähkökatkoksen aikanakin.

Tauon tallentaminen

Lisää numeroiden väliin 3,5 sekunnin tauko painamalla **Redial/Pause**. Jos valitset ulkomaanpuhelua, voit pidentää taukoa painamalla **Redial/Pause** niin monta kertaa kuin haluat.

Pikavalintanumeroiden tallentaminen

Laitteessa on kahdeksan pikavalintanäppäintä, joille voi tallentaa yhteensä 16 faksi- ja puhelinnumeroa automaattista valintaa varten. Numeroita 9-16 varten **Shift** on pidettävä painettuna, kun pikavalintanäppäintä painetaan.

1. Paina pikavalintanäppäintä, jolle haluat tallentaa numeron.
   Valitse `Kyllä` painamalla **1**.

Vinkki

Voit tallentaa pikavalintanumerot myös painamalla (**Puhelinluett.**).

Valitse `Aseta pika` painamalla ▲ tai ▼.
Paina **OK**.

Valitse paikka, johon haluat tallentaa numeron, painamalla ▲ tai ▼.
Paina **OK**.

2 Tee jokin seuraavista:

- Näppäile nimi valintanäppäimillä (korkeintaan 16 merkkiä).

  Paina **OK**.

  (Katso kirjainten näppäilemisohjeita kohdasta *Tekstin syöttäminen* sivulla 120.)

- Tallenna numero ilman nimeä painamalla **OK**.

3 Näppäile faksi- tai puhelinnumero (enintään 20 numeroa).
Paina **OK**.

Vinkki

Jos olet ladannut internet-faksin:

Jos haluat tallentaa sähköpostiosoitteen, jota käytetään internet-faksin tai Skannaa sähköpostiin -palvelimen kanssa, valitse `Valintatapa` painamalla ▲. Vaihda asetukseksi `S-postiosoite` painamalla ◀ tai ▶. Valitse `Faksi/Puh/S-p` painamalla ▼ ja kirjoita sähköpostiosoite. (Katso *Tekstin syöttäminen* sivulla 120.)

4 Valitse `Valmis` painamalla ▲ tai ▼.
Paina **OK**.

5 Paina **Stop/Exit**.

Lyhytvalintanumeroiden tallentaminen

Nimiä ja numeroita voidaan tallentaa kaksinumeroisiin lyhytvalintapaikkoihin. Tallennettuja lyhytvalintanumeroita voi olla enintään 100. Lyhytvalintanumeroihin soitetaan painamalla vain muutamaa näppäintä (esimerkiksi: (**Puhelinluett.**), `Etsi`, **OK**, kaksinumeroinen luku ja **Mono Start** tai **Colour Start**).

1 Paina (**Puhelinluett.**).

2 Valitse `Aseta lyh.val.` painamalla ▲ tai ▼.
Paina **OK**.

3 Valitse lyhytvalintapaikka, johon haluat tallentaa numeron, painamalla ▲ tai ▼.
Paina **OK**.

4 Tee jokin seuraavista:

- Näppäile nimi valintanäppäimillä (korkeintaan 16 merkkiä).

  Paina **OK**.

  (Katso kirjainten näppäilemisohjeita kohdasta *Tekstin syöttäminen* sivulla 120.)

- Tallenna numero ilman nimeä painamalla **OK**.

5 Näppäile faksi- tai puhelinnumero (enintään 20 numeroa).
Paina **OK**.

6 Tee jokin seuraavista:

- Näppäile toinen faksi- tai puhelinnumero (enintään 20 numeroa).

  Paina **OK**.

- Jos et halua tallentaa toista numeroa, paina **OK**.

7 Valitse `Valmis` painamalla ▲ tai ▼.
Paina **OK**.

8 Tee jokin seuraavista:

- Jos haluat tallentaa toisen lyhytvalintanumeron, siirry vaiheeseen ❸.
- Paina numeroiden tallentamisen lopuksi **Stop/Exit**.

Pikavalinta- tai lyhytvalintanimien tai -numeroiden vaihtaminen

Voit vaihtaa tallennetun pika- tai lyhytvalintanimen tai -numeron.

1. Paina (**Puhelinluett.**).
2. Valitse `Aseta pika` tai `Aseta lyh.val.` painamalla ▲ tai ▼.
   Paina **OK**.
3. Valitse muutettava kaksinumeroinen pika- tai lyhytvalintapaikka painamalla ▲ tai ▼.
   Paina **OK**.
4. Tee jokin seuraavista:
   - Valitse `Muuta` painamalla ▲ tai ▼.
     Paina **OK**.
   - Valitse `Poista` painamalla ▲ tai ▼.
     Paina **OK**.
     Vahvista painamalla **1**.
     Siirry vaiheeseen ❽.

Vinkki

Tallennetun nimen tai numeron muuttaminen:

Jos haluat muuttaa merkin, aseta kohdistin muutettavan merkin alle painamalla ◀ tai ▶. Paina sitten **Clear**. Syötä sen jälkeen haluamasi merkki.

5. Jos haluat muuttaa nimeä, valitse `Nimi` painamalla ▲ tai ▼. Paina sitten ▶ ja anna uusi nimi valintanäppäimillä (enintään 16 merkkiä).
   Paina **OK**.
   (Katso *Tekstin syöttäminen* sivulla 120.)
6. Voit muuttaa faksi-/puhelinnumeroa seuraavilla tavoilla:
   - Jos haluat vaihtaa ensimmäisen faksi-/puhelinnumeron, valitse `Faksi/puhelin:` (pikavalinta) tai `Faksi/Puhelin1:` (lyhytvalinta) painamalla ▲ tai ▼, paina ▶ ja anna uusi faksi- tai puhelinnumero valintanäppäimillä (korkeintaan 20 numeroa).
     Paina **OK**.
   - Jos haluat vaihtaa toisen faksi-/puhelinnumeron, valitse `Faksi/Puhelin2:` (lyhytvalinta) painamalla ▲ tai ▼, paina ▶ ja anna uusi faksi- tai puhelinnumero valintanäppäimillä (korkeintaan 20 numeroa).
     Paina **OK**.
   - Jos haluat vaihtaa tämän lyhytvalintapaikan molemmat numerot, toista sama vaihe ja valitse toinen numero.
7. Valitse `Valmis` painamalla ▲ tai ▼.
   Paina **OK**.
8. Paina **Stop/Exit**.

8 Kopiointi

Kopiointi

Seuraavat vaiheet esittelevät kopioinnin peruskäytön. *Laajempi käyttöopas* sisältää tarkat tiedot kustakin toiminnosta.

1. Varmista, että käytössä on kopiointitila.

   Paina (**COPY**) -näppäintä, jolloin siihen syttyy sininen valo.

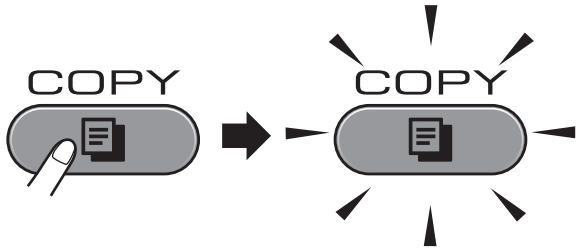

   - Nestekidenäytössä näkyy:

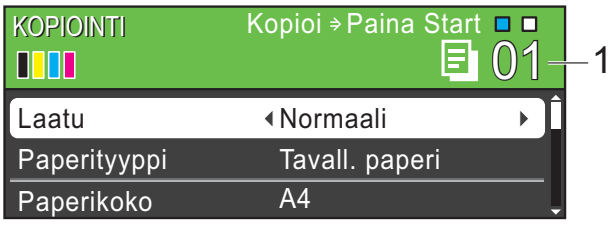

   1 Kopiomäärä
   Voit määrittää kopioiden määrän valintanäppäimillä.

Vinkki

Oletusasetus on faksaustila. Voit muuttaa aikaa, jonka verran laite pysyy kopiointitilassa viimeisen kopiointitoiminnon jälkeen. (Katso *Laajemman käyttöoppaan luvun 1* kohta *Tila-ajastin*.)

2. Aseta asiakirja jollain seuraavista tavoista:
   - Aseta asiakirja ADS:ään *tekstipuoli ylöspäin*.

     (Katso *ADS:n käyttö* sivulla 29.)
   - Aseta asiakirja *tekstipuoli alaspäin* valotustasolle.

     (Katso *Valotustason käyttö* sivulla 30.)
3. Jos haluat useita kopioita, anna kopioiden määrä (enintään 99).
4. Paina **Mono Start** tai **Colour Start**.

Kopioinnin lopetus

Lopeta kopiointi painamalla **Stop/Exit**.

Kopiointiasetukset

Edempänä mainittuja kopiointiasetuksia voidaan muuttaa. Selaa kopiointiasetuksia painamalla **COPY** ja sitten ▲ tai ▼. Kun haluamasi asetus on korostettu, valitse vaihtoehto painamalla ◀ tai ▶ ja paina sitten **OK**.

(Käyttöopas)

Jos haluat lisätietoja seuraavien kopiointiasetusten muuttamisesta, katso sivu 52:

- `Paperityyppi`
- `Paperikoko`
- `Kasetin val.` (MFC-J6710DW)

(Laajempi käyttöopas)

Jos haluat lisätietoja seuraavien kopiointiasetusten muuttamisesta, katso lukua 7:

- Laatu
- Suuren./Pienen.
- Sivun asettelu
- 2 in 1 (ID)
- Pinoa/Lajitt.
- Tiheys
- Must.sääs.tila
- Kop. ohuelle pap.
- Vinosäätö
- Kirjakopio
- Vesileimakopio
- Kaksipuol. kopio
- Aseta uusi olet.
- Tehdasasetukset

Vinkki

Jos haluat lajitella kopiot, käytä ADS:ää.

Paperiasetukset

Paperityyppi

Jos kopioit erikoispaperille, valitse asetuksista kyseinen paperityyppi, jotta saat parhaan mahdollisen tulostuslaadun.

1. Paina (**COPY**).
2. Aseta asiakirja laitteeseen.
3. Näppäile kopioiden lukumäärä.
4. Valitse Paperityyppi painamalla ▲ tai ▼.
5. Valitse Tavall. paperi, Mustesuihkupap., Brother BP71, Brother BP61, Muu kiiltävä tai Kalvo painamalla ◀ tai ▶.
   Paina **OK**.
6. Jos et halua muuttaa muita asetuksia, paina **Mono Start** tai **Colour Start**.

Paperikoko

Jos kopioit muulle kuin A4-paperille, joudut vaihtamaan paperikokoasetuksen. Voit kopioida vain A4-, A5-, A3-, valokuva 10 × 15 cm-, Letter-, Legal- tai Ledger-paperille.

1. Paina (**COPY**).
2. Aseta asiakirja laitteeseen.
3. Näppäile kopioiden lukumäärä.
4. Valitse Paperikoko painamalla ▲ tai ▼.
5. Valitse A4, A5, A3, 10x15cm, Letter, Legal tai Ledger painamalla ◀ tai ▶.
   Paina **OK**.
6. Jos et halua muuttaa muita asetuksia, paina **Mono Start** tai **Colour Start**.

Kasetin valinta (vain MFC-J6710DW)

Paperikasettia voi vaihtaa tilapäisesti seuraavaa kopiota varten. Lisätietoja oletuskasetin vaihtamisesta on kohdassa *Kasetin käyttö kopiointitilassa (vain MFC-J6710DW)* sivulla 23.

1. Paina (**COPY**).
2. Aseta asiakirja laitteeseen.
3. Näppäile kopioiden lukumäärä.
4. Valitse Kasetin val. painamalla ▲ tai ▼.
5. Valitse Kasetti#1, Kasetti#2 tai Autom. valinta painamalla ◀ tai ▶.
   Paina **OK**.
6. Jos et halua muuttaa muita asetuksia, paina **Mono Start** tai **Colour Start**.

Vinkki

Julistekopiointi ei ole käytettävissä kasettia 2 käytettäessä.

9 Valokuvien tulostus muistikortilta tai USB-muistitikulta

PhotoCapture Center™ -toiminnot

Voit tulostaa valokuvia suoraan digitaalikameran muistikortilta tai USB-muistitikulta, vaikka laitetta *ei* olisi kytketty tietokoneeseen. (Katso *Kuvien tulostaminen* sivulla 56.)

Voit skannata asiakirjoja ja tallentaa ne suoraan muistikortille tai USB-muistitikulle. (Katso *Skannaus muistikortille tai USB-muistitikulle* sivulla 57.)

Jos laite on kytketty tietokoneeseen, voit käyttää laitteen etuosan korttipaikkaan asetettua muistikorttia tai USB-muistitikkua tietokoneesta käsin.

(Katso *Ohjelmiston käyttöoppaasta PhotoCapture Center™* (Windows®) tai *Etäasetusohjelma ja PhotoCapture Center™* (Macintosh).)

Muistikortin tai USB-muistitikun käyttäminen

Tässä Brother-laitteessa on media-asemia (korttipaikkoja), jotka sopivat USB-muistitikuille ja seuraaville yleisesti käytetyille digitaalikameroiden tallennusvälineille: Memory Stick™, Memory Stick PRO™, Memory Stick Duo™, Memory Stick PRO Duo™, SD, SDHC, MultiMedia Card ja MultiMedia Card plus.

Voit tulostaa digitaalikuvia digitaalikamerasta laadukkaalla, valokuvatasoisella erottelukyvyllä PhotoCapture Center™ -toiminnon avulla.

Näin pääset alkuun

Työnnä muistikortti tai USB-muistitikku oikeaan korttipaikkaan tiukasti.

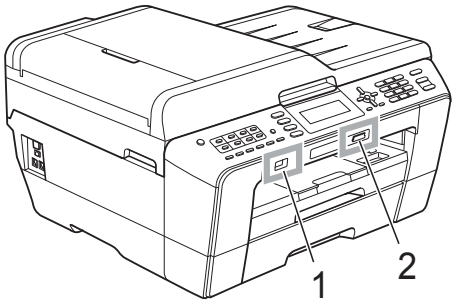

1 USB-muistitikku

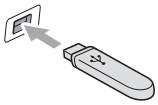

TÄRKEÄÄ

USB-suoraliitäntä tukee vain USB-muistitikkua, PictBridge-yhteensopivaa kameraa ja USB-massamuistitoiminnollista digitaalikameraa. Muita USB-laitteita ei tueta.

2 Muistikorttipaikka

Korttipaikka	Yhteensopivat muistikortit	
Ylempi korttipaikka 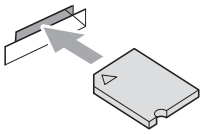		Memory Stick™ Memory Stick PRO™
		Memory Stick Duo™ Memory Stick PRO Duo™
		Memory Stick Micro™ (edellyttää sovitinta)
Alempi korttipaikka 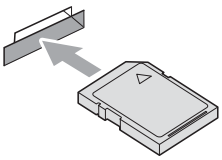		SD SDHC MultiMedia Card MultiMedia Card plus
	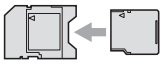	mini SD (edellyttää sovitinta) micro SD (edellyttää sovitinta) mini SDHC (edellyttää sovitinta) micro SDHC (edellyttää sovitinta) MultiMedia Card mobile (edellyttää sovitinta)

TÄRKEÄÄ

ÄLÄ aseta Memory Stick Duo™ -korttia alempaan SD-korttipaikkaan, ettei laite vaurioidu.

PHOTO CAPTURE -näppäimen merkkivalot:

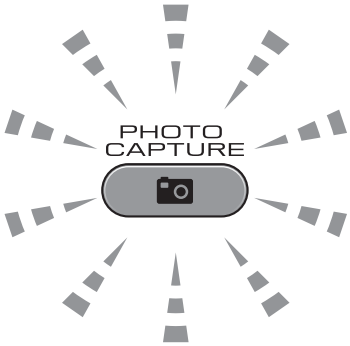

- Kun **PHOTO CAPTURE** -merkkivalo palaa, muistikortti tai USB-muistitikku on oikein paikallaan.
- Kun **PHOTO CAPTURE** -merkkivalo ei pala, muistikortti tai USB-muistitikku ei ole oikein paikallaan.
- Kun **PHOTO CAPTURE** -merkkivalo vilkkuu, muistikortilta tai USB-muistitikulta luetaan tai siihen tallennetaan.

TÄRKEÄÄ

ÄLÄ irrota virtajohtoa tai poista muistikorttia tai USB-muistitikkua media-asemasta (korttipaikasta) tai USB-suoraliitännästä, kun laite lukee muistikorttia tai USB-muistitikkua tai tallentaa niihin (**PHOTO CAPTURE** -näppäimen vilkkuessa). **Tietoja katoaa tai kortti vahingoittuu.**

Laite kykenee lukemaan vain yhtä laitetta kerrallaan.

Kuvien tulostaminen

Kuvien katseleminen

Valokuvia voi esikatsella nestekidenäytössä ennen niiden tulostamista. Jos kuvatiedostot ovat suuria, kuvien avautuminen nestekidenäyttöön saattaa kestää hetken.

1. Varmista, että muistikortti tai USB-muistitikku on asetettu oikeaan korttipaikkaan.
   Paina (**PHOTO CAPTURE**).
2. Valitse `Katso kuva(t)` painamalla ▲ tai ▼.
   Paina **OK**.
3. Valitse valokuva painamalla ◀ tai ▶.
4. Näppäile haluamasi kopiomäärä valintanäppäimillä.
5. Toista vaiheet ❸ ja ❹, kunnes kaikki kuvat on valittu.

Vinkki

Palaa edelliselle tasolle painamalla **Clear**.

6. Kun olet valinnut kaikki kuvat, tee jompikumpi seuraavista:
   - Paina **OK** ja muuta tulostusasetuksia. (Katso *PhotoCapture Center™ -tulostusasetukset* sivulla 56.)
   - Jos et halua muuttaa asetuksia, tulosta painamalla **Colour Start**.

PhotoCapture Center™ -tulostusasetukset

Voit vaihtaa tulostusasetuksia tilapäisesti.

Laite siirtyy takaisin oletusasetuksiin kolmen minuutin kuluttua tai jos tila-ajastin palauttaa laitteen faksaustilaan. (Katso *Laajemman käyttöoppaan luvun 1* kohta *Tila-ajastin*.)

Vinkki

Voit tallentaa useimmin käyttämäsi tulostusasetukset oletusasetuksiksi. (Katso *Laajemman käyttöoppaan luvun 8* kohta *Muutosten määrittäminen uusiksi oletusasetuksiksi*.)

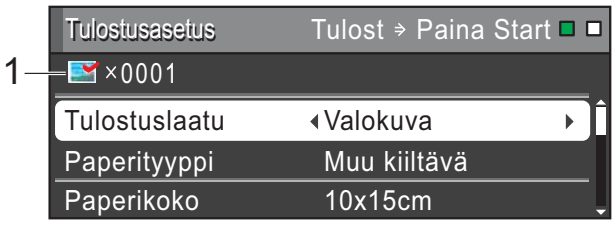

1 Tulosteiden lukumäärä

(Toiminnoille Valokuvien katselu, Etsi päivämäärän mukaan ja Diaesitys)

Voit näyttää tulostettavien valokuvien kokonaismäärän.

(Toiminnoille Tulosta kaikki kuvat, Tulosta kuvat, Valokuvatehosteet ja Trimmaus)

Voit näyttää kustakin valokuvasta tulostettavien kopioiden lukumäärän.

(Toiminnolle DPOF-tulostus) Tämä ei tule esiin.

Skannaus muistikortille tai USB-muistitikulle

Voit skannata mustavalkoisia tai värillisiä asiakirjoja muistikortille tai USB-muistitikulle. Mustavalkoiset asiakirjat tallennetaan tiedostomuodossa PDF (*.PDF) tai TIFF (*.TIF). Värilliset asiakirjat voidaan tallentaa tiedostomuodossa PDF (*.PDF) tai JPEG (*.JPG). Oletusasetus on `Väri 200` ja oletustiedostomuoto PDF. Laite luo automaattisesti tiedostonimet tämänhetkisen päivämäärän mukaan. (*Pika-asennusopas* sisältää tarkat tiedot.) Esimerkiksi viidennen 1.7.2011 skannatun kuvan nimi on 01071105.PDF. Voit muuttaa värin ja laadun.

Laatu	Valittava tiedostomuoto
`Väri 100`	`JPEG` / `PDF`
`Väri 200`	`JPEG` / `PDF`
`Väri 300`	`JPEG` / `PDF`
`Väri 600`	`JPEG` / `PDF`
`M/V 100`	`TIFF` / `PDF`
`M/V 200`	`TIFF` / `PDF`
`M/V 300`	`TIFF` / `PDF`

1. Varmista, että muistikortti tai USB-muistitikku on asetettu oikeaan korttipaikkaan.

TÄRKEÄÄ

ÄLÄ irrota muistikorttia tai USB-muistitikkua, kun **PHOTO CAPTURE** vilkkuu, jotta kortti, USB-muistitikku tai tallennetut tiedot eivät vahingoittuisi.

2. Aseta asiakirja laitteeseen.
3. Kun haluat skannata muistikortille tai USB-muistitikulle, paina (**SCAN**).
4. Valitse `Skan. mediak.` painamalla ▲ tai ▼.

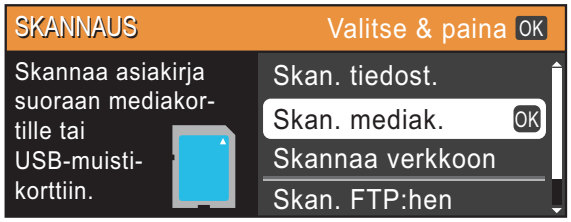

Paina **OK**.

5. Tee jokin seuraavista:
   - Jos haluat vaihtaa laatua, valitse `Laatu` painamalla ▲ tai ▼.

     Siirry vaiheeseen ❻.
   - Aloita skannaus muuttamatta muita asetuksia painamalla **Mono Start** tai **Colour Start**.
6. Valitse `Väri 100`, `Väri 200`, `Väri 300`, `Väri 600`, `M/V 100`, `M/V 200` tai `M/V 300` painamalla ◀ tai ▶.
   Paina **OK**.
7. Tee jokin seuraavista:
   - Jos haluat muuttaa tiedostotyyppiä, siirry vaiheeseen ❽.
   - Aloita skannaus muuttamatta muita asetuksia painamalla **Mono Start** tai **Colour Start**.
8. Valitse `Tiedostotyyppi` painamalla ▲ tai ▼.
   Valitse `JPEG`, `PDF` tai `TIFF` painamalla ◀ tai ▶.
   Paina **OK**.

Vinkki

- Jos valitsit `Väri`-erottelukyvyn vaiheessa ❻, `TIFF` ei ole valittavissa.
- Jos valitsit `M/V`-erottelukyvyn vaiheessa ❻, `JPEG` ei ole valittavissa.

9 Tee jokin seuraavista:

- Jos haluat muuttaa tiedoston nimeä, siirry vaiheeseen ⑩.
- Aloita skannaus muuttamatta muita asetuksia painamalla **Mono Start** tai **Colour Start**.

Vinkki

Jos käytät laitteen valotustasoa, voit muuttaa tason skannauskokoa.
Valitse `Tason skann.koko` painamalla ▲ tai ▼ ja `A4`, `A3`, `Letter`, `Legal` tai `Ledger` painamalla ◀ tai ▶.

10 Laite nimeää tiedoston automaattisesti. Voit kuitenkin antaa tiedostolle haluamasi nimen käyttämällä valintanäppäimiä.
Valitse `Tiedostonimi` painamalla ▲ tai ▼.
Näppäile uusi nimi. (Katso *Tekstin syöttäminen* sivulla 120.)
Voit vaihtaa vain kuusi ensimmäistä merkkiä.
Paina **OK**.

Vinkki

Poista nykyinen nimi painamalla **Clear**.

11 Paina **Mono Start** tai **Colour Start**.

Vinkki

Voit asettaa valotustasolle useita asiakirjoja ja skannata ne erillisinä tiedostoina. (Katso *Laajemman käyttöoppaan luvun 8* kohta *Automaattinen rajaus*.)

10 Tulostus tietokoneelta

Asiakirjan tulostus

Laite voi vastaanottaa tietoja tietokoneesta ja tulostaa ne. Tietokoneelta tulostus edellyttää tulostinohjaimen asennusta.

(*Ohjelmiston käyttöoppaan* kohta *Tulostus* (Windows®) tai *Tulostus ja faksien lähetys* (Macintosh) sisältää tulostusasetusten tarkat tiedot.)

1. Asenna Brother-tulostinohjain CD-ROM-asennuslevyltä. (Katso *Pika-asennusopas*.)
2. Valitse sovelluksesta tulostuskomento.
3. Valitse laitteen nimi **Tulosta**-valintaruudusta ja napsauta **Ominaisuudet**.
4. Valitse haluamasi asetukset Ominaisuudet-valintaruudussa.
   - **Tulostusmateriaali**
   - **Tulostuslaatu**
   - **Paperikoko**
   - **Suunta**
   - **Väri/Harmaasävy**
   - **Värinsäästö**
   - **Skaalaus**
5. Napsauta **OK**.
6. Aloita tulostus napsauttamalla **OK**.

11 Skannaus tietokoneeseen

Asiakirjan skannaus

Asiakirjoja voidaan skannata monella eri tavalla. Voit käyttää laitteen **SCAN**-näppäintä tai tietokoneen tulostinohjaimia.

1. Laitteen käyttö skannerina edellyttää tulostinohjaimen asennusta. Jos laite on verkossa, määritä sille TCP/IP-osoite.
   - Asenna tulostinohjaimet CD-ROM-asennuslevyltä. (Katso *Pika-asennusopas* ja *Skannaus Ohjelmiston käyttöoppaasta*.)
   - Määritä laitteelle TCP/IP-osoite, jos verkkoskannaus ei toimi. (Katso *Ohjelmiston käyttöoppaasta Verkkoskannauksen määritys*.)
2. Aseta asiakirja laitteeseen. (Katso *Asiakirjojen asettaminen* sivulla 29.)
   - Käytä ADS:ää, jos skannattavana on useita asiakirjasivuja. ADS syöttää kunkin arkin automaattisesti.
   - Käyttämällä valotustasoa voit skannata kirjan yksittäisen sivun tai yhden arkin kerrallaan.
3. Tee jokin seuraavista:
   - Skannaa käyttämällä **SCAN**-näppäintä – siirry kohtaan *Skannaus Skannaa-näppäimellä*.
   - Skannaa käyttämällä tietokoneen tulostinohjainta – siirry kohtaan *Skannaus käyttämällä tulostinohjainta*.

Skannaus Skannaa-näppäimellä

Katso *Ohjelmiston käyttöoppaasta Skannaa-näppäimen käyttö*.

1. Paina (**SCAN**).
2. Valitse haluamasi skannaustila.
   - `Skan. tiedost.`
   - `Skan. mediak.`
   - `Skannaa verkkoon`
   - `Skan. FTP:hen`
   - `Skan. sähköp.`
   - `Skan. teks.tun.` [1]
   - `Skan. kuvaksi`

   [1] (Macintosh-käyttäjät)
   Presto! PageManager on ladattava ja asennettava ennen käyttöä. Lisätietoja on kohdassa *Brotherin tekninen tuki (Macintosh)* sivulla 3.
3. (Verkkokäyttäjät)
   Valitse tietokone, johon haluat lähettää tiedot.
4. Aloita skannaus painamalla **Start**.

Skannaus käyttämällä tulostinohjainta

Katso *Ohjelmiston käyttöoppaasta Asiakirjan skannaus TWAIN-ohjainta käyttäen* tai *Asiakirjan skannaus WIA-ohjaimen avulla*.

1. Käynnistä skannaussovellus ja napsauta **Scan**-painiketta.
2. **skanneriasetukset**-ikkunassa voit säätää esimerkiksi **Tarkkuus**-, **Kirkkaus**- ja **Skannaustyyppi**-asetuksia.
3. Aloita skannaus napsauttamalla **Käynnistä** tai **Scan**.

A Säännöllinen kunnossapito

Värikasettien vaihto

Laitteessa on värin pistelaskin. Värin pistelaskin seuraa automaattisesti kaikkien neljän värikasetin väriaineen määrää. Kun laite havaitsee, että väriaine alkaa loppua, laite ilmoittaa siitä nestekidenäyttöön tulevalla viestillä.

Nestekidenäyttö kertoo, minkä värikasetin väriaine on lopussa tai mikä kasetti tarvitsee vaihtaa. Vaihda värikasetit oikeassa järjestyksessä noudattamalla näytön ohjeita.

Vaikka laite ilmoittaa, että värikasetti on vaihdettava, kasetissa on vielä vähän väriainetta. Kasetissa on oltava vähän väriainetta, jotta tulostuspää ei kuivu ja vahingoitu.

TÄRKEÄÄ

Brother-monitoimilaitteet on suunniteltu käytettäviksi tietyt laatuvaatimukset täyttävän väriaineen kanssa. Niiden suorituskyky on optimaalinen käytettäessä Brotherin alkuperäisiä värikasetteja. Brother ei voi taata optimaalista suorituskykyä, jos laitteessa käytetään muiden valmistajien mustetta tai värikasetteja. Brother ei tästä johtuen suosittele muiden kuin Brotherin alkuperäisten värikasettien käyttöä eikä käytettyjen kasettien täyttöä muiden valmistajien musteella. Takuu ei välttämättä kata tulostuspään tai muiden laitteen osien vaurioita tai korjaustöitä, jos laitteessa on käytetty yhteensopimattomia tuotteita.

1. Avaa värikasetin kansi.
   Jos yksi tai useampi värikasetti on käyttöikänsä lopussa, nestekidenäyttöön tulee viesti `Vain MV tulostus` tai `Ei voi tulostaa`.

2. Paina lukon vipua kuvan mukaisesti ja vapauta nestekidenäytössä ilmoitettu kasetti. Poista värikasetti laitteesta.

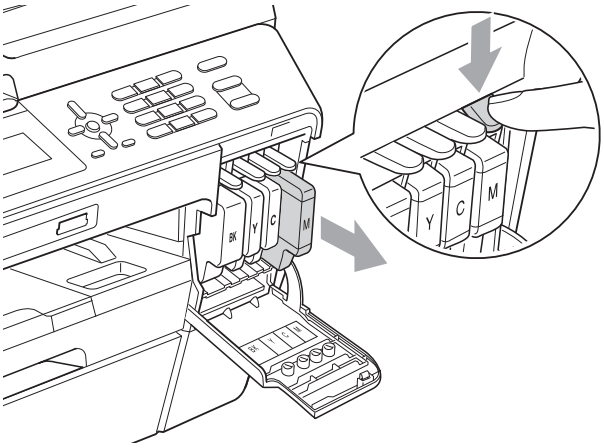

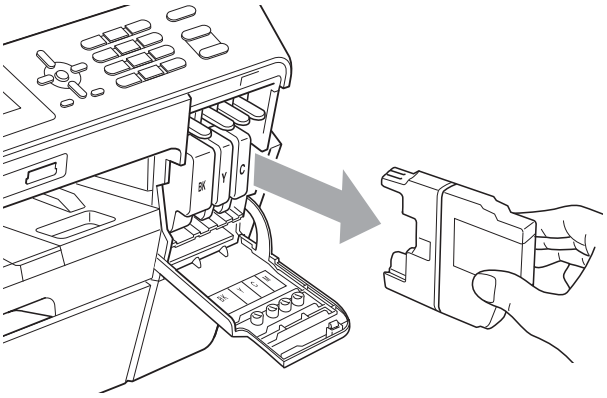

3. Avaa nestekidenäytössä näkyvän värin uusi värikasettipakkaus ja poista kasetti pakkauksesta.

4 Käännä vihreää vapautusvipua oranssinvärisessä suojapakkauksessa (1) myötäpäivään, kunnes se naksahtaa ja vapauttaa tiivisteen tyhjiön. Poista sitten oranssi suojapakkaus kuvan osoittamalla tavalla.

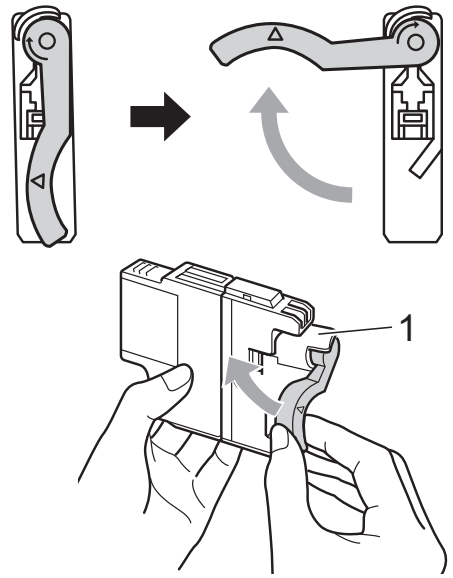

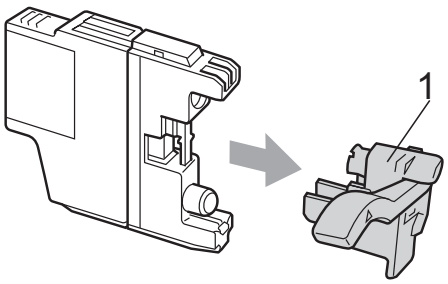

5 Jokaisella värillä on oma oikea paikkansa. Aseta värikasetti tarrassa olevan nuolen suuntaisesti.

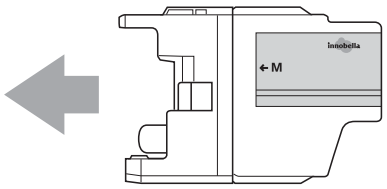

6 Työnnä värikasetin takaosaa, jossa lukee ”PUSH” (Työnnä), varovasti, kunnes se naksahtaa. Sulje sitten värikasetin kansi.

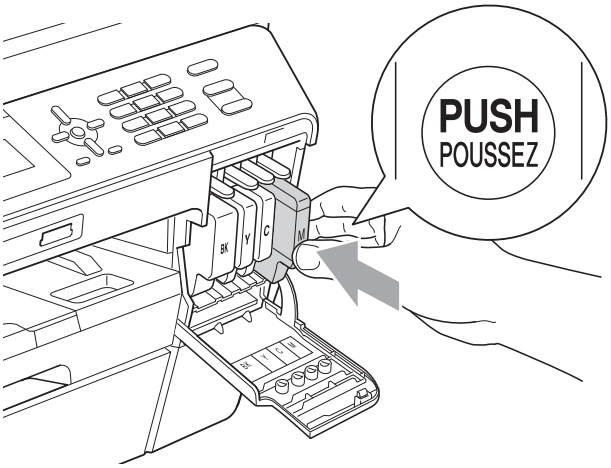

7 Laite nollaa värin pistelaskimen automaattisesti.

Vinkki

- Jos vaihdoit värikasetin (esimerkiksi mustan), nestekidenäytössä saatetaan pyytää varmistamaan, että kasetti on aivan uusi (esimerkiksi `Vaihdoitko` BK `Musta`). Nollaa kunkin uuden asennetun kasetin värin pistelaskin automaattisesti painamalla **1** (`Kyllä`). Jos asentamasi värikasetti ei ole aivan uusi, muista valita **2** (`Ei`).
- Jos nestekidenäytössä on värikasettien vaihdon jälkeen viesti `Ei värikasettia` tai `Ei tunnista`, varmista, että kasetit on asennettu oikein.

⚠ HUOMAUTUS

Jos väriainetta joutuu silmiin, huuhtele silmät välittömästi vedellä ja pyydä tarvittaessa lääkärin apua.

A

TÄRKEÄÄ

- ÄLÄ poista värikasetteja, jos niitä ei tarvitse vaihtaa. Jos poistat kasetit, niiden väriaineen määrä saattaa vähentyä eikä laite tunnista jäljellä olevan väriaineen määrää.
- ÄLÄ kosketa värikasettien asetuspaikkoja. Jos näin tehdään, väriainetta saattaa joutua iholle.
- Jos iholle tai vaatteille joutuu väriainetta, pese se heti pois saippualla tai puhdistusaineella.
- Jos värikasetti asennetaan väärään paikkaan, väriaineiden värit sekoittuvat. Tulostuspää on puhdistettava useaan kertaan värikasetin uudelleenasennuksen jälkeen.
- Kun olet avannut värikasetin, asenna se laitteeseen ja käytä se loppuun kuuden kuukauden kuluessa asennuksesta. Käytä avaamattomat värikasetit pakkaukseen merkittyyn käyttöpäivään mennessä.
- ÄLÄ pura tai avaa värikasettia, koska muste voi valua ulos.

Laitteen puhdistus ja tarkastus

Valotustason puhdistus

1. Irrota laitteen sähköjohto pistorasiasta.
2. Nosta valotustason kansi (1). Puhdista valotustaso (2) ja valkoinen muovi (3) pehmeällä, nukattomalla kankaalla, joka on kostutettu syttymättömällä lasinpuhdistusnesteellä.

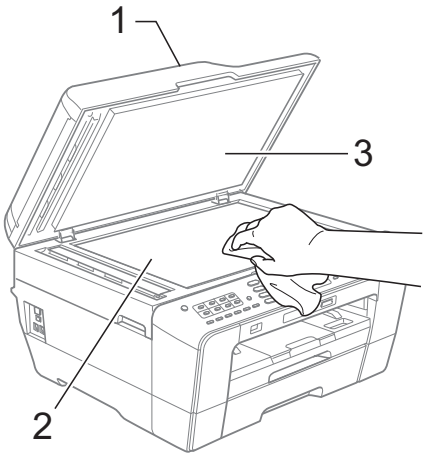

3. Puhdista ADS-yksikön valkoinen palkki (1) ja lasisuikale (2) nukattomalla liinalla, joka on kostutettu syttymättömällä lasinpuhdistusnesteellä.

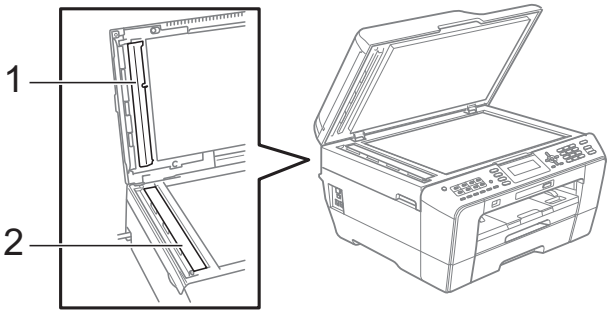

4. Kytke virtajohto uudelleen.

Vinkki

Kun olet puhdistanut lasisuikaleen syttymättömällä lasinpuhdistusnesteellä, tarkista lasisuikaleen pinnan puhtaus pyyhkäisemällä sitä sormenpäällä. Jos lasisuikaleessa on likaa tai roskaa, puhdista se uudelleen varsinkin kyseisen alueen kohdalta. Puhdistus saatetaan joutua uusimaan jopa kolme tai neljä kertaa. Tarkista tulos ottamalla laitteella kopio jokaisen puhdistuskerran jälkeen.

Jos lasilla on likaa tai korjausnestettä, tulosteissa näkyy pystysuora viiva.

→

Viiva katoaa lasin puhdistamisen jälkeen.

Tulostuspään puhdistus

Laite puhdistaa tulostuspään tarvittaessa automaattisesti hyvän tulostuslaadun säilyttämiseksi. Voit käynnistää puhdistuksen manuaalisesti, jos tulostuslaadussa on ongelmia.

Puhdista tulostuspää ja värikasetit, jos tulosteiden tekstissä tai kuvissa on vaakasuora viiva tai tyhjää tekstiä. Voit puhdistaa joko vain mustan värin, kolme muuta väriä (keltainen, syaani, magenta) tai samalla kertaa kaikki neljä väriä.

Tulostuspäiden puhdistus kuluttaa väriainetta. Väriainetta kuluu turhaan, jos puhdistat laitteen liian usein.

TÄRKEÄÄ

ÄLÄ kosketa tulostuspäätä. Kosketus saattaa vahingoittaa tulostuspäätä pysyvästi ja mitätöidä tulostuspään takuun.

1. Paina **Menu**.
2. Valitse `Mustehallinta` painamalla ▲ tai ▼.
   Paina **OK**.
3. Valitse `Puhdistus` painamalla ▲ tai ▼.
   Paina **OK**.
4. Valitse `Musta`, `Väri` tai `Kaikki` painamalla ▲ tai ▼.
   Paina **OK**.
   Laite puhdistaa tulostuspään.
   Kun puhdistus on valmis, laite siirtyy takaisin valmiustilaan automaattisesti.

Vinkki

Jos olet puhdistanut tulostuspään vähintään viisi kertaa eikä tulostusjälki ole parantunut, kokeile uuden alkuperäisen Brother Innobella™ -värikasetin asennusta kullekin ongelmia aiheuttaneelle värille. Yritä puhdistaa tulostuspää vielä korkeintaan viisi kertaa. Jos tulostus ei edelleenkään parane, ota yhteys Brother-jälleenmyyjään.

Tulostuslaadun tarkistus

Jos tulosteen värit ja tekstit ovat haaleat tai raidalliset, osa suuttimista voi olla tukossa. Selvitä tilanne tulostamalla tulostuslaadun tarkistussivu ja tarkastamalla siitä suutinten tilasta kertova kuvio.

1. Paina **Menu**.
2. Valitse `Mustehallinta` painamalla ▲ tai ▼.
   Paina **OK**.
3. Valitse `Testitulostus` painamalla ▲ tai ▼.
   Paina **OK**.
4. Valitse `Tulostuslaatu` painamalla ▲ tai ▼.
   Paina **OK**.
5. Paina **Colour Start**.
   Laite aloittaa tulostuslaadun tarkistussivun tulostuksen.
6. Tarkista arkista neljän väripalkin laatu.
7. Nestekidenäytössä kysytään, onko tulostuslaatu hyvä.
   Tee jokin seuraavista:
   - Jos kaikki viivat ovat selkeitä ja näkyvissä, lopeta tulostuslaadun tarkistus ja siirry vaiheeseen ⓫ painamalla **1** (`Kyllä`).
   - Jos kuvasta puuttuu lyhyitä viivoja seuraavan kuvan mukaan, valitse `Ei` painamalla **2**.

OK

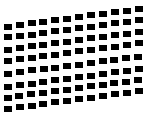

Huono

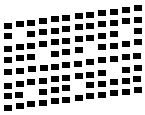

8. Nestekidenäytössä kysytään, onko mustan ja kolmen värin tulostuslaatu hyvä.
   Paina **1** (`Kyllä`) tai **2** (`Ei`).
9. Nestekidenäytössä kysytään, haluatko aloittaa puhdistuksen.
   Paina **1** (`Kyllä`).
   Laite aloittaa tulostuspään puhdistuksen.
10. Kun puhdistus on valmis, paina **Colour Start**.
    Laite aloittaa tulostuslaadun tarkistussivun tulostuksen. Palaa vaiheeseen ❻.
11. Paina **Stop/Exit**.
    Jos toistat toimenpiteen ainakin viisi kertaa ja tulostuslaatu on edelleen heikko, vaihda tukkeutuneen värin kasetti.
    Tarkasta tulostuslaatu värikasetin vaihdon jälkeen. Jos ongelma esiintyy edelleen, toista puhdistus ja testitulostus uudelle värikasetille vähintään viisi kertaa. Jos väriainetta puuttuu edelleen, ota yhteys Brother-jälleenmyyjään.

! TÄRKEÄÄ

ÄLÄ kosketa tulostuspäätä. Kosketus saattaa vahingoittaa tulostuspäätä pysyvästi ja mitätöidä tulostuspään takuun.

Vinkki

Kun tulostuspään suutin on tukkeutunut, tuloste näyttää tällaiselta.

→

Kun tulostuspään suutin on puhdistettu, vaakasuorat viivat ovat hävinneet.

Tulostuksen kohdistuksen tarkistus

Tulostuksen kohdistuksen säätö saattaa olla tarpeen laitteen kuljetuksen jälkeen, jos tulostettu teksti on epäselvää tai jos kuvat tulostuvat haaleina.

1. Paina **Menu**.
2. Valitse `Mustehallinta` painamalla ▲ tai ▼.
   Paina **OK**.
3. Valitse `Testitulostus` painamalla ▲ tai ▼.
   Paina **OK**.
4. Valitse `Kohdistus` painamalla ▲ tai ▼.
   Paina **OK**.
5. Paina **Mono Start** tai **Colour Start**.
   Laite aloittaa kohdistuksen testisivun tulostuksen.
6. Kuviota ”A” varten paina sen testitulosteen numeroa, jossa on vähiten näkyvät pystyjuovat (1–9).
7. Kuviota ”B” varten paina sen testitulosteen numeroa, jossa on vähiten näkyvät pystyjuovat (1–9).
8. Kuviota ”C” varten paina sen testitulosteen numeroa, jossa on vähiten näkyvät pystyjuovat (1–9).
9. Kuviota ”D” varten paina sen testitulosteen numeroa, jossa on vähiten näkyvät pystyjuovat (1–9).
10. Paina **Stop/Exit**.

B Vianetsintä

Virhe- ja huoltoviestit

Pitkälle kehitetyissä toimistolaitteissa esiintyy silloin tällöin virheitä ja kuluvia osia tai tarvikkeita on vaihdettava. Laite tunnistaa tällöin virheen ja näyttää virheviestin. Seuraavassa on kuvattu useimmin esiintyvät virhe- ja kunnossapitoviestit.

Voit korjata useimmat virheet ja säännöllisen kunnossapidon viestit itse. Jos tarvitset lisäapua, Brother Solutions Center sisältää uusimmat usein esitetyt kysymykset ja vianetsintäohjeet.

Käy osoitteessa http://solutions.brother.com/.

Virheviesti	Syy	Toimenpide
Alh. lämpötila	Tulostuspään lämpötila on liian alhainen.	Anna laitteen lämmetä.
Asiakirja juutt.	Asiakirja on asetettu tai syötetty väärin tai ADS:ään asetettu asiakirja on liian pitkä.	(Katso *ADS:n käyttö* sivulla 29.) (Katso *Asiakirjatukos* sivulla 76.)
Dataa jäljellä	Tulostustiedot jäävät laitteen muistiin.	Paina **Stop/Exit**. Laite peruuttaa työn ja poistaa sen muistista. Yritä tulostaa uudelleen.
Ei tallennettu	Yritit käyttää pika- tai lyhytvalintanumeroa, jota ei ole ohjelmoitu.	Tallenna pika- tai lyhytvalintanumero. (Katso *Pikavalintanumeroiden tallentaminen* sivulla 48 ja *Lyhytvalintanumeroiden tallentaminen* sivulla 49.)
Ei tiedostoa	Media-aseman muistikortille tai USB-muistitikkuun ei ole tallennettu .JPG-tiedostoa.	Aseta oikea muistikortti tai USB-muistitikku korttipaikkaan uudelleen.
Ei tunnista	Asensit uuden värikasetin liian nopeasti, eikä laite tunnistanut sitä.	Poista uusi värikasetti ja asenna se uudelleen hitaasti, kunnes se naksahtaa.
	Jos käytät jotakin muuta kuin Brotherin alkuperäistä värikasettia, laite ei välttämättä tunnista kasettia.	Vaihda kasetti Brotherin alkuperäiseen värikasettiin. Jos virheviesti ei katoa, ota yhteys Brother-jälleenmyyjään.
	Värikasetti on asennettu väärin.	Poista uusi värikasetti ja asenna se uudelleen hitaasti, kunnes se naksahtaa. (Katso *Värikasettien vaihto* sivulla 62.)
Ei vastaa/varat.	Soittamasi numero ei vastaa tai se on varattu.	Tarkista numero ja yritä uudelleen.

Virheviesti	Syy	Toimenpide
Ei voi tulostaa Vaih. värikaset.	Yksi tai useampi värikasetti on käyttöikänsä lopussa. Laite keskeyttää kaikki tulostustoiminnot. Jos muistia on käytettävissä, mustavalkoiset faksit tallennetaan muistiin. Jos saapuva faksi on värillinen, laite pyytää ”kättelyn” aikana faksin lähettämistä mustavalkoisena.	Vaihda värikasetit. (Katso *Värikasettien vaihto* sivulla 62.)
Ei värikasettia	Värikasetti on asennettu väärin.	Poista uusi värikasetti ja asenna se uudelleen hitaasti, kunnes se naksahtaa. (Katso *Värikasettien vaihto* sivulla 62.)
Faksimuisti täynnä	Faksimuisti on täynnä.	Tee jokin seuraavista: ■ Poista tietoja muistista. Voit vapauttaa muistitilaa poistamalla Vastaanotto muistiin -toiminnon käytöstä. (Katso *Laajemman käyttöoppaan luvun 4* kohta *Vastaanotto muistiin -toiminnon poistaminen käytöstä*.) ■ Tulosta muistissa olevat faksit. (Katso *Laajemman käyttöoppaan luvun 4* kohta *Faksin tulostaminen muistista*.)
Kansi auki Kansi on auki	Skannerin kantta ei ole suljettu kunnolla.	Nosta skannerin kansi ja sulje se uudelleen.
	ADS:n kantta ei ole suljettu kunnolla.	Avaa ADS:n kansi ja sulje se uudelleen.
	Värikasetin kantta ei ole suljettu kunnolla.	Sulje värikasetin kansi kunnolla siten, että se naksahtaa.
Korkea lämpötila	Tulostuspään lämpötila on liian korkea.	Anna laitteen jäähtyä.
Kuva on liian pitkä.	Tehosteita ei voida lisätä, koska valokuvan muoto on epäsäännöllinen.	Valitse muodoltaan säännöllinen valokuva.
Kuva on liian pieni.	Valokuvaa ei voi trimmata, koska se on liian pieni.	Valitse suurempi kuva.
Käyt.kelv. laite Kytke laite irti liittimestä ja kytke laite päältä & päälle	USB-suoraliitäntään on kytketty viallinen laite.	Irrota laite USB-suoraliitännästä. Sammuta laite painamalla **On/Off** ja käynnistä se sitten uudelleen.
Käyt.kelv. laite Kytke USB-laite irti.	USB-suoraliitäntään on kytketty USB-laite tai USB-muistitikku, jota ei tueta. Katso lisätietoja Brother-sivustosta osoitteesta http://solutions.brother.com/.	Irrota laite USB-suoraliitännästä. Katkaise laitteesta virta ja kytke se takaisin.
Käyttökelv. keskitin	Keskitin tai USB-muistitikku, jossa on keskitin, on kytketty USB-suoraliitäntään.	Keskitintä tai USB-muistitikkua, jossa on keskitin, ei tueta. Irrota laite USB-suoraliitännästä.

B

Virheviesti	Syy	Toimenpide
Mediak. täynnä.	Muistikortilla tai USB-muistitikulla ei ole riittävästi tilaa tai sillä on jo 999 tiedostoa.	Laite voi tallentaa muistikortille tai USB-muistitikkuun vain, jos siinä on vähemmän kuin 999 tiedostoa. Vapauta muistitilaa poistamalla käyttämättömiä tiedostoja ja yritä uudelleen.
Muisti täynnä	Laitteen muisti on täynnä.	**Kopiointi on käynnissä** Paina **Stop/Exit** ja odota muiden käynnissä olevien toimintojen päättymistä. Yritä sitten uudelleen.
	Muistikortilla tai USB-muistitikulla ei ole tarpeeksi vapaata tilaa asiakirjojen skannaamiseen.	Vapauta tilaa poistamalla käyttämättömiä tiedostoja muistikortilta tai USB-muistitikulta ja yritä sitten uudelleen.
Must.im. melk.täyn.	Musteenimeyttimen säiliö tai hukkasäiliö on lähes täynnä.	Ota yhteys Brotherin asiakaspalveluun tai Brother-jälleenmyyjään.
Muste vähissä	Yhden tai useamman värikasetin käyttöikä on loppumassa. Jos saapuva faksi on värillinen, laite pyytää ”kättelyn” aikana faksin lähettämistä mustavalkoisena. Jos lähettävässä laitteessa on toiminto, joka voi muuntaa faksin, värillinen faksi tulostetaan mustavalkoisena.	Tilaa uusi värikasetti. Voit jatkaa tulostusta, kunnes nestekidenäytössä on Ei voi tulostaa. (Katso *Värikasettien vaihto* sivulla 62.)
Musteenimeytin täynnä	Laite kaipaa huoltoa. Ongelma voi johtua muiden kuin Brother-värikasettien käyttämisestä tai tyhjien värikasettien täyttämisestä muiden valmistajien musteella. Takuu ei välttämättä kata tulostuspään tai muiden laitteen osien vaurioita tai korjaustöitä, jos laitteessa on käytetty muiden valmistajien musteita tai värikasetteja.	Ota yhteys Brotherin asiakaspalveluun tai Brother-jälleenmyyjään.

Virheviesti	Syy	Toimenpide
Paperituk. [ed,takana]	Paperi on juuttunut laitteen sisälle.	Poista juuttunut paperi noudattamalla ohjeita kohdassa *Paperi on juuttunut laitteen etu- ja takaosaan* sivulla 79. Varmista, että paperin pituusohjain on säädetty oikeaa paperikokoa varten. ÄLÄ vedä paperikasettia ulos käyttäessäsi A5-kokoista tai pienempää paperia.
	Käsinsyöttöaukkoon asetettiin useampi kuin yksi paperiarkki. **—TAI—** Käsinsyöttöaukkoon asetettiin uusi paperiarkki, ennen kuin nestekidenäytössä näkyi Aseta paperi käsinsyöttöaukkoon Paina sitten Start.	Käsinsyöttöaukkoon saa asettaa vain yhden arkin kerrallaan. Odota, että nestekidenäytössä lukee Aseta paperi käsinsyöttöaukkoon Paina sitten Start, ennen kuin syötät seuraavan arkin käsinsyöttöaukkoon. Poista juuttunut paperi noudattamalla ohjeita kohdassa *Paperi on juuttunut laitteen etu- ja takaosaan* sivulla 79.
Paperitukos [edessä]	Paperi on juuttunut laitteen sisälle.	Poista juuttunut paperi noudattamalla ohjeita kohdassa *Paperi on juuttunut laitteen etuosaan* sivulla 77. Varmista, että paperin pituusohjain on säädetty oikeaa paperikokoa varten. ÄLÄ vedä paperikasettia ulos käyttäessäsi A5-kokoista tai pienempää paperia.
Paperitukos [takana]	Paperi on juuttunut laitteen sisälle.	Poista juuttunut paperi noudattamalla ohjeita kohdassa *Paperi on juuttunut laitteen takaosaan* sivulla 78. Varmista, että paperin pituusohjain on säädetty oikeaa paperikokoa varten. ÄLÄ vedä paperikasettia ulos käyttäessäsi A5-kokoista tai pienempää paperia.
	Paperijauhetta on kertynyt paperin syöttötelojen pinnalle ja paperitelojen takaosiin.	Puhdista paperin syöttötelat ja paperitelojen takaosat. (Katso *Laajemman käyttöoppaan liitteen A* kohta *Paperin syöttötelan puhdistus*.)
Puhd. ei toimiXX AlustusvirheXX Ei voi tulostaaXX Ei voi skannataXX	Laitteessa on mekaaninen vika. **—TAI—** Laitteessa on vieras esine, esimerkiksi paperiliitin tai revennyt paperi.	Avaa skannerin kansi ja poista mahdolliset vieraat esineet ja paperinpalaset laitteen sisältä. Ellei virheviesti katoa, katkaise laitteesta virta usean minuutin ajaksi ja kytke se sitten takaisin. (Laitteesta voidaan katkaista virta noin 24 tunniksi ilman, että muistiin tallennettuja fakseja menetetään. Katso *Faksien tai faksiraportin siirtäminen* sivulla 75.)

B

Virheviesti	Syy	Toimenpide
Tark. paperikoko	Paperikoko-asetus ei vastaa paperikasetissa olevan arkin kokoa. Vaihtoehtoisesti paperikasetin paperiohjaimia ei ole asetettu käytetyn paperikoon mukaisesti.	1 Tarkista, että valitsemasi paperikoko vastaa paperikasetissa olevan paperin kokoa. 2 Varmista, että asetit paperin pystysuuntaan, asettamalla paperiohjaimet käyttämäsi paperin kokoa vastaaviin merkkeihin. 3 Kun olet tarkistanut paperin koon ja suunnan, jatka tulostamista painamalla **Mono Start** tai **Colour Start**.
Tarkista paperi	Paperi on loppunut tai sitä ei ole asetettu oikein paperikasettiin.	Tee jokin seuraavista: ■ Täytä paperikasetti uudelleen ja paina sitten **Mono Start** tai **Colour Start**. ■ Poista paperi ja aseta se takaisin. Paina sitten **Mono Start** tai **Colour Start**. (Katso *Paperin ja muun tulostusmateriaalin asettaminen* sivulla 10.)
	Paperi on juuttunut laitteeseen.	Poista juuttunut paperi noudattamalla ohjeita kohdassa *Tulostimen tukos tai paperitukos* sivulla 77.
		Jos näet tämän virheen usein, kun otat kaksipuolisia kopioita tai tulostat kaksipuolisesti, paperitelat saattavat olla musteen tahraamia. Puhdista paperitelat. (Katso *Laajemman käyttöoppaan liitteen A* kohta *Paperinsyöttötelojen puhdistus*.)
	Paperijauhetta on kertynyt paperin syöttötelojen pinnalle ja paperitelojen takaosiin.	Puhdista paperin syöttötelat ja paperitelojen takaosat. (Katso *Laajemman käyttöoppaan liitteen A* kohta *Paperin syöttötelan puhdistus*.)
	Paperitukosten selvittämiseen tarkoitettua kantta ei ole suljettu kunnolla.	Tarkista, että paperitukosten selvittämiseen tarkoitettu kansi on suljettu tasaisesti kummastakin päästä. (Katso *Tulostimen tukos tai paperitukos* sivulla 77.)
	Arkkia ei asetettu käsinsyöttöaukon keskelle.	Poista arkki ja aseta se uudelleen käsinsyöttöaukon keskelle. Paina sitten **Mono Start** tai **Colour Start**. (Katso *Paperin asettaminen käsinsyöttöaukkoon* sivulla 17.)

Virheviesti	Syy	Toimenpide
`Vain MV tulostus` `Vaih. värikaset.`	Yksi tai useampi värillinen värikasetti on käyttöikänsä lopussa. Laitetta voidaan käyttää mustavalkotilassa noin neljän viikon ajan tulostettavan sivumäärän mukaan. Kun tämä viesti näkyy nestekidenäytössä, toiminnot ovat seuraavat: ■ Tulostus Jos valitset tulostinohjaimen **Lisäasetukset**-välilehden **Harmaasävy**-vaihtoehdon, laitetta voidaan käyttää mustavalkoisena tulostimena. ■ Kopiointi Jos paperityypiksi on asetettu `Tavall. paperi`, voit tehdä mustavalkokopioita. Kaksipuoliset kopiot eivät ole käytössä, kun tämä viesti näkyy. ■ Faksaaminen Jos paperityypiksi on valittu `Tavall. paperi` tai `Mustesuihkupap.`, laite vastaanottaa ja tulostaa faksit mustavalkoisina. Jos saapuva faksi on värillinen, laite pyytää ”kättelyn” aikana faksin lähettämistä mustavalkoisena. Jos paperityypiksi on asetettu `Muu kiiltävä`, `Brother BP71` tai `Brother BP61`, laite keskeyttää kaikki tulostustoiminnot.	Vaihda värikasetit. (Katso *Värikasettien vaihto* sivulla 62.) *Jos irrotat laitteen virtajohdon tai poistat värikasetin, et voi käyttää laitetta, ennen kuin vaihdat uuden värikasetin.*
`Virheel. kortti`	Muistikortti on joko vioittunut tai väärin alustettu, tai muistikortissa on häiriö.	Aseta muistikortti uudelleen korttipaikkaan tukevasti ja varmista, että se on oikeassa asennossa. Jos virheviesti ei katoa, tarkista laitteen media-asema (korttipaikka) käyttämällä muistikorttia, jonka tiedät toimivan.

B

Virheviesti	Syy	Toimenpide
Väärä kas.asetus (MFC-J6710DW)	Laitteen Paperikoko- ja Kasetin käyttö -asetukset eivät vastaa käyttämässäsi paperikasetissa olevan paperin kokoa.	1 Paina **Tray Setting** ja tarkista, että laitteen Paperikoko- ja Kasetin käyttö -asetukset vastaavat käyttämässäsi paperikasetissa olevan paperin kokoa. (Katso *Paperikoko ja -tyyppi (MFC-J6710DW)* sivulla 23 ja *Kasetin käyttö kopiointitilassa (vain MFC-J6710DW)* sivulla 23.) 2 Kun olet tarkistanut Paperikoko- ja Kasetin käyttö -asetukset, valitse Käynn. tul. uud. painamalla ▲ tai ▼ ja jatka tulostamista painamalla **OK**.
Väärä musteen väri	Mustan värikasetin paikalle on asennettu värillinen värikasetti.	Tarkista, mitkä värikasetit eivät vastaa paikkansa väriä, ja siirrä nämä kasetit oikeille paikoilleen.
Yhteys katkesi	Toinen henkilö tai faksilaite katkaisi puhelun.	Yritä lähettää tai vastaanottaa faksi uudestaan. Jos puhelut keskeytyvät toistuvasti ja käytössä on VoIP (Voice over IP) -järjestelmä, kokeile vaihtaa yhteensopivuusasetukseksi Perus (VoIP). (Katso *Puhelinlinjan häiriöt / VoIP* sivulla 91.)
Yhteysvika	Häiriö puhelinlinjalla aiheutti tiedonsiirtovirheen.	Jos ongelma ei ratkea, pyydä puhelinyhtiötä tarkistamaan puhelinlinja.
Yhteyt. ei saatu	Yritit pollata faksilaitetta, joka ei ole pollauksen odotustilassa.	Tarkista toisen faksilaitteen pollausasetukset.

Virheanimaatiot

Virheanimaatiot esittävät paperitukoksen yksityiskohtaiset selvitysohjeet. Voit lukea ohjeet omalla vauhdillasi painamalla ▶, kun haluat nähdä seuraavan vaiheen, ja ◀, kun haluat siirtyä taaksepäin.

Faksien tai faksiraportin siirtäminen

Jos nestekidenäytössä näkyy:

- `Puhd. ei toimiXX`
- `AlustusvirheXX`
- `Ei voi tulostaaXX`
- `Ei voi skannataXX`

Suosittelemme faksien siirtämistä toiseen faksilaitteeseen tai tietokoneeseen. (Katso *Faksien siirtäminen toiseen faksilaitteeseen* sivulla 75 tai *Faksien siirtäminen tietokoneeseen* sivulla 75.)

Voit siirtää myös faksiraportin ja tarkistaa, onko laitteessa siirrettäviä fakseja. (Katso *Faksiraportin siirtäminen toiseen faksilaitteeseen* sivulla 76.)

Faksien siirtäminen toiseen faksilaitteeseen

Jos et ole asettanut laitteellesi nimitunnusta, et voi siirtyä faksien siirtotilaan. (Katso *Pika-asennusoppaan* kohta *Henkilökohtaisten tietojen (nimitunnuksen) määrittäminen*.)

1. Keskeytä virhe väliaikaisesti painamalla **Stop/Exit**.
2. Paina **Menu**.
3. Valitse `Huolto` painamalla ▲ tai ▼.
   Paina **OK**.
4. Valitse `Tiedonsiirto` painamalla ▲ tai ▼.
   Paina **OK**.
5. Valitse `Faksinsiirto` painamalla ▲ tai ▼.
   Paina **OK**.
6. Tee jokin seuraavista:
   - Jos nestekidenäytössä näkyy `Ei dataa`, laitteen muistissa ei enää ole fakseja.

     Paina **Stop/Exit**.
   - Anna numero, johon faksit lähetetään edelleen.
7. Paina **Mono Start**.

Faksien siirtäminen tietokoneeseen

Voit siirtää fakseja laitteen muistista tietokoneeseen.

1. Keskeytä virhe väliaikaisesti painamalla **Stop/Exit**.
2. Varmista, että **MFL-Pro Suite** on asennettu tietokoneeseen, ja käynnistä **PC-FAX-vastaanottaminen**-toiminto tietokoneessa. (Katso *Ohjelmiston käyttöoppaasta PC-FAX-vastaanotto*.)
3. Varmista, että PC-Fax-vastaanottotoiminto on otettu käyttöön laitteessa. (Katso *Laajemman käyttöoppaan luvun 4* kohta *PC-Fax-vastaanotto (vain Windows®)*.)
   Jos laitteen muistissa on fakseja, kun PC-Fax-vastaanottotoiminto otetaan käyttöön, näytössä kysytään, haluatko siirtää faksit tietokoneeseen.
4. Tee jokin seuraavista:
   - Siirrä kaikki faksit tietokoneeseen painamalla **1**. Toiminto kysyy, haluatko tulostaa varmuuskopion.
   - Sulje toiminto ja jätä faksit muistiin painamalla **2**.
5. Paina **Stop/Exit**.

B

Faksiraportin siirtäminen toiseen faksilaitteeseen

Jos et ole asettanut laitteellesi nimitunnusta, et voi siirtyä faksien siirtotilaan. (Katso *Pika-asennusoppaan* kohta *Henkilökohtaisten tietojen (nimitunnuksen) määrittäminen*.)

1. Keskeytä virhe väliaikaisesti painamalla **Stop/Exit**.
2. Paina **Menu**.
3. Valitse `Huolto` painamalla ▲ tai ▼.
   Paina **OK**.
4. Valitse `Tiedonsiirto` painamalla ▲ tai ▼.
   Paina **OK**.
5. Valitse `Raportinsiirto` painamalla ▲ tai ▼.
   Paina **OK**.
6. Kirjoita faksinumero, johon haluat lähettää faksiraportin edelleen.
7. Paina **Mono Start**.

Asiakirjatukos

Asiakirjat voivat juuttua ADS-yksikköön, jos niitä ei aseteta tai syötetä oikein tai jos ne ovat liian pitkiä. Selvitä tukos seuraavien ohjeiden mukaisesti.

Asiakirja on juuttunut ADS-yksikön yläosaan

1. Poista ADS:stä paperit, jotka eivät ole juuttuneet.
2. Avaa ADS:n kansi.
3. Vedä juuttunut asiakirja ulos oikealle.

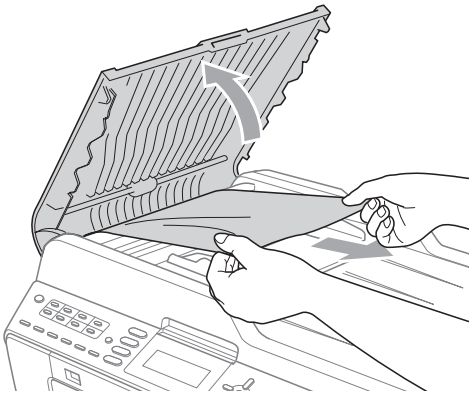

4. Sulje ADS:n kansi.
5. Paina **Stop/Exit**.

TÄRKEÄÄ

Voit välttää asiakirjatukokset sulkemalla ADS:n kannen oikein. Työnnä sitä varovasti alaspäin keskeltä.

Asiakirja on juuttunut ADS-yksikön sisälle

1. Poista ADS:stä paperit, jotka eivät ole juuttuneet.
2. Nosta valotustason kansi ylös.
3. Vedä juuttunut asiakirja ulos oikealle.

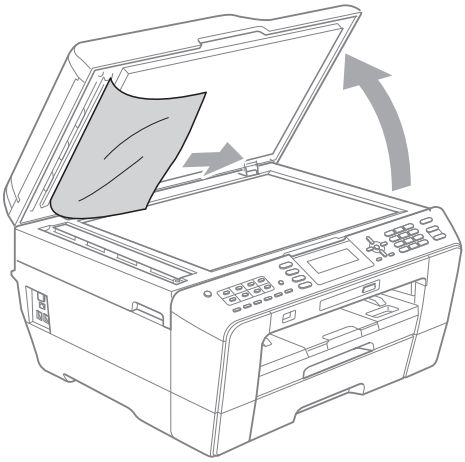

4. Sulje valotustason kansi.
5. Paina **Stop/Exit**.

Pienten ADS:ään juuttuneiden asiakirjojen poistaminen

1. Nosta valotustason kansi ylös.
2. Aseta ADS:ään palanen jäykkää paperia, esimerkiksi pahvia, ja työnnä pienet paperinpalaset läpi.

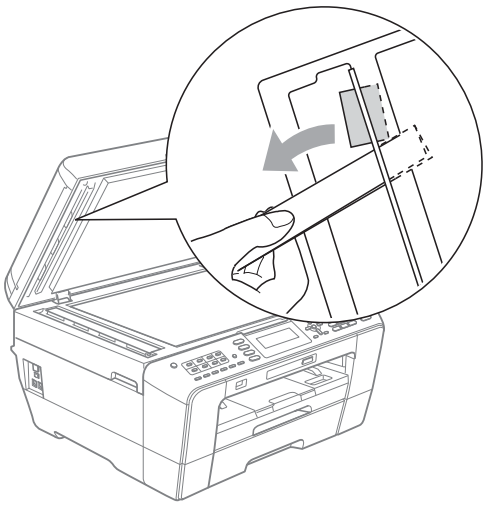

3. Sulje valotustason kansi.
4. Paina **Stop/Exit**.

Tulostimen tukos tai paperitukos

Poista juuttunut paperi laitteesta sen mukaan, missä kohdassa laitetta paperitukos on.

Paperi on juuttunut laitteen etuosaan

Jos nestekidenäytössä lukee `Paperitukos [edessä]`, toimi näin:

1. Irrota laitteen sähköjohto pistorasiasta.
2. Vedä paperikasetti (1) kokonaan ulos laitteesta.

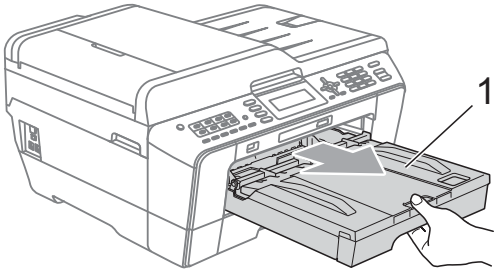

3. Vedä juuttunut paperi (1) ulos.

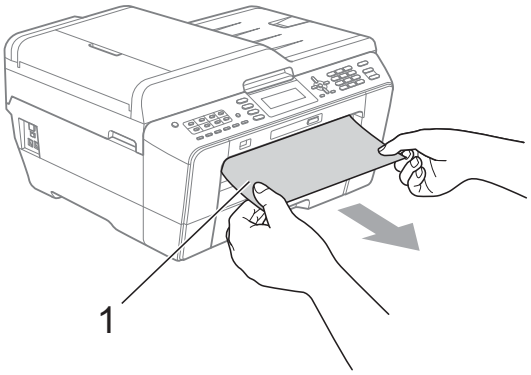

B

4 Nosta paperitukosten selvittämiseen tarkoitettu läppä ja poista juuttunut paperi.

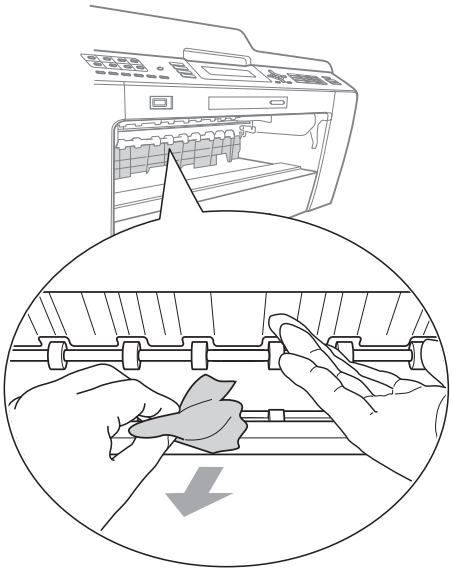

5 Aseta paperikasetti takaisin laitteeseen.

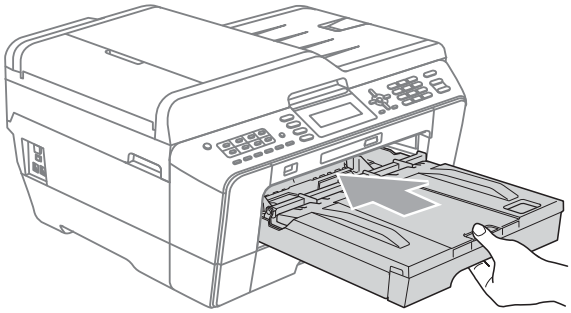

Vinkki

Vedä paperitukea ulospäin, kunnes se naksahtaa.

6 Kytke virtajohto uudelleen.

Vinkki

Jos paperitukoksia on jatkuvasti, laitteeseen voi olla juuttunut pieni paperinpala. (Katso *Muut paperitukoksen selvitystoimet* sivulla 82.)

Paperi on juuttunut laitteen takaosaan

Jos nestekidenäytössä lukee `Paperitukos [takana]`, toimi näin:

1 Irrota laitteen sähköjohto pistorasiasta.

Vinkki

Poista paperi käsinsyöttöaukosta ja sulje se.

2 Avaa paperitukosten selvittämiseen tarkoitettu kansi (1) laitteen takaosasta.

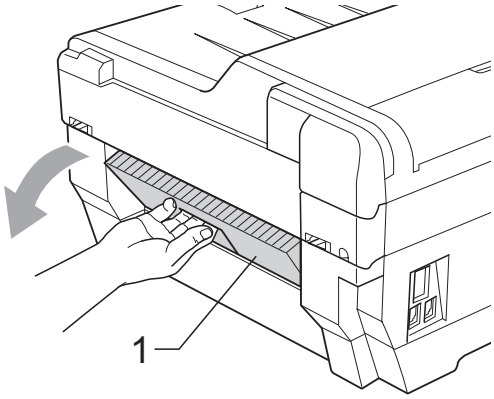

3 Vedä juuttunut paperi ulos laitteesta.

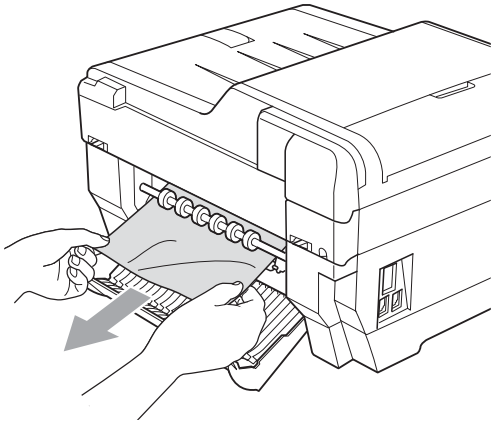

4 Sulje paperitukosten selvittämiseen tarkoitettu kansi. Varmista, että kansi on suljettu asianmukaisesti.

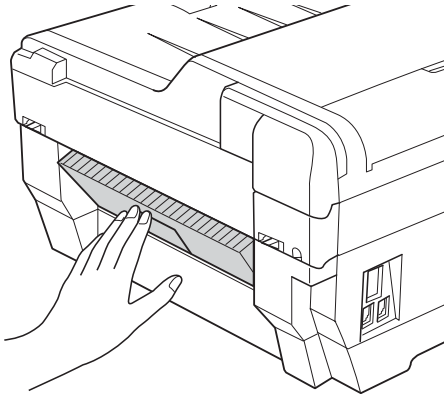

5 Kytke virtajohto uudelleen.

Paperi on juuttunut laitteen etu- ja takaosaan

Jos nestekidenäytössä lukee `Paperituk. [ed,takana]`, toimi näin:

1 Irrota laitteen sähköjohto pistorasiasta.

Vinkki

Poista paperi käsinsyöttöaukosta ja sulje se.

2 Vedä paperikasetti #1 (1) ja sen jälkeen kasetti #2 (2) (MFC-J6710DW) kokonaan ulos laitteesta.

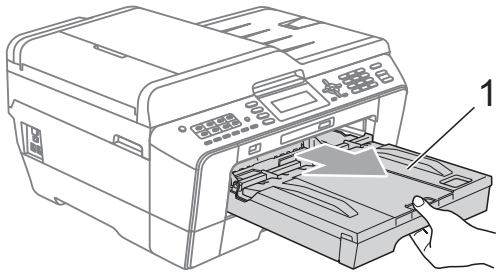

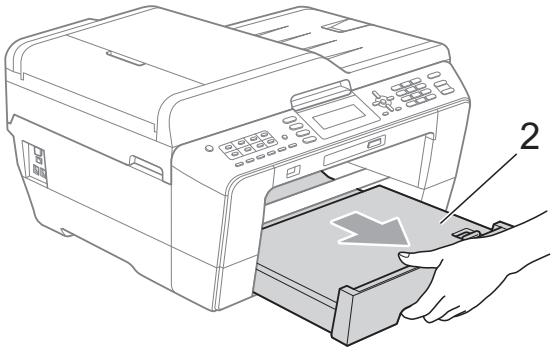

3 Vedä juuttunut paperi (1) ulos.

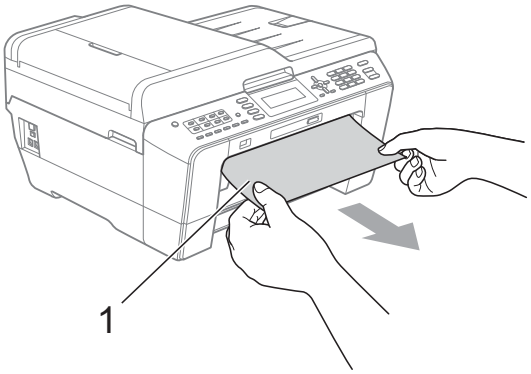

B

4 Nosta läppä ja poista juuttunut paperi. (Paperikasettien ollessa poistettuna laitteesta siirry vaiheeseen ❺.)

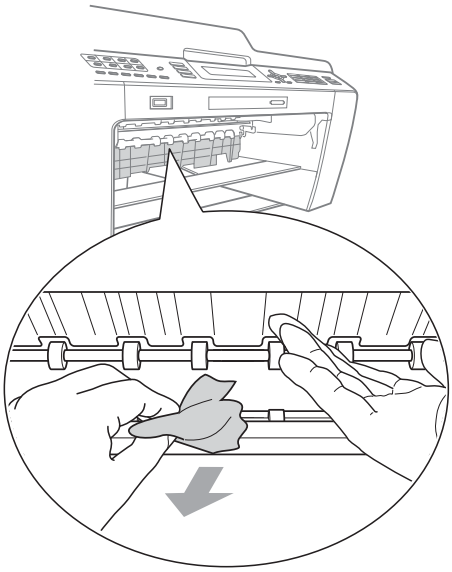

5 Avaa paperitukosten selvittämiseen tarkoitettu kansi (1) laitteen takaosasta.

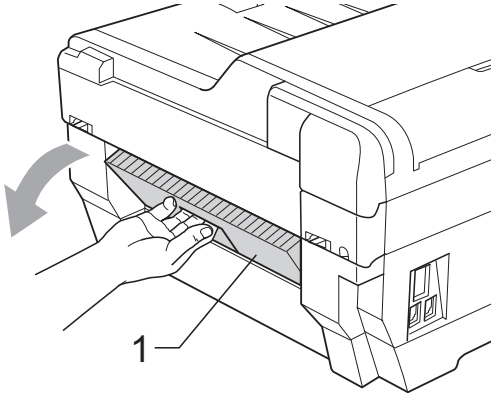

6 Vedä juuttunut paperi ulos laitteesta.

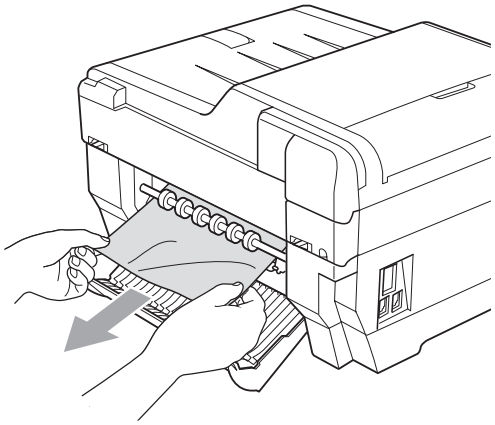

7 Sulje paperitukosten selvittämiseen tarkoitettu kansi. Varmista, että kansi on suljettu asianmukaisesti.

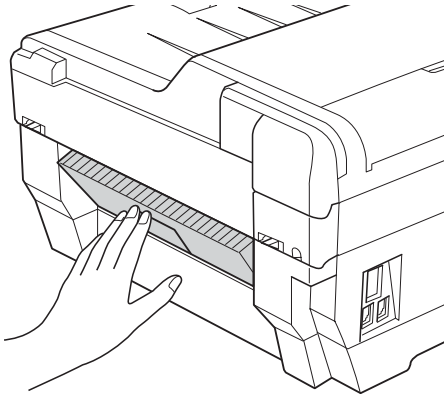

8 Aseta paperikasetti #1 (1) ja sen jälkeen kasetti #2 (2) takaisin laitteeseen.

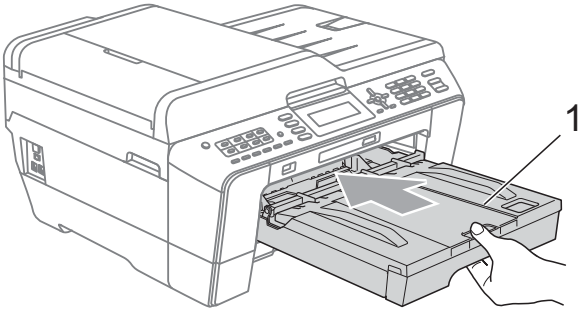

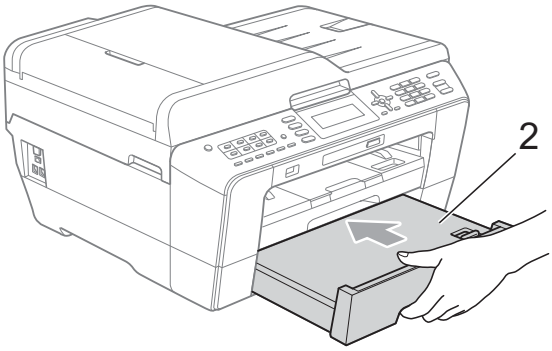

9 Nosta skannerin kansi (1) auki molemmin käsin tarttumalla laitteen sivuilla oleviin sormensijoihin. Varmista, että paperia ei jää jumiin laitteen kulmiin.

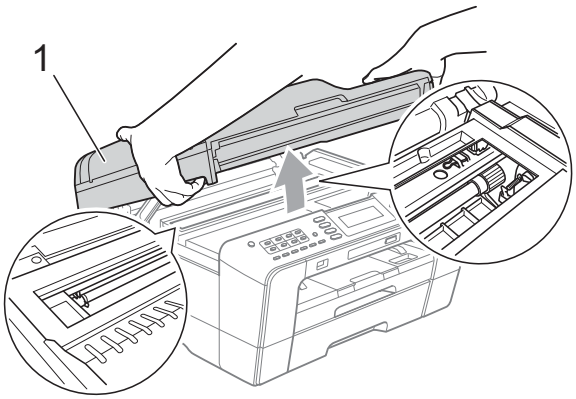

TÄRKEÄÄ

- Jos tulostuspään alle on juuttunut paperia, irrota laitteen virtajohto pistorasiasta, siirrä tulostuspäätä ja vedä paperi ulos.
- Jos tulostuspää on oikeassa kulmassa kuvan osoittamalla tavalla, tulostuspäätä ei voi siirtää. Kytke virtajohto uudelleen. Pidä **Stop/Exit** painettuna, kunnes tulostuspää siirtyy keskelle. Irrota laite sitten virtalähteestä ja poista paperi.

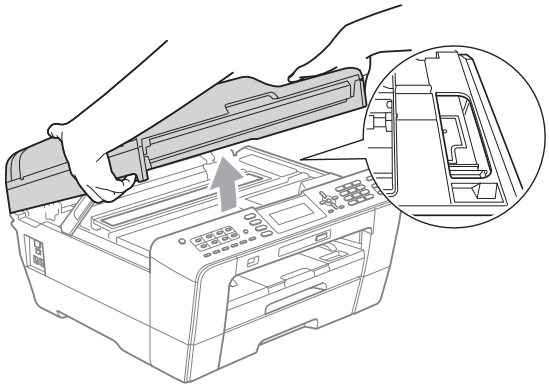

- Jos ihollesi joutuu mustetta, pese se välittömästi saippualla ja runsaalla vedellä.

10 Sulje skannerin kansi varovasti käyttäen laitteen sivuilla olevia sormensijoja.

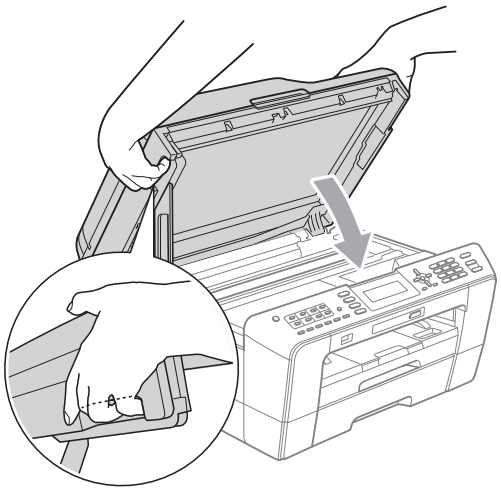

HUOMAUTUS

Varo, etteivät sormesi jää skannerin kannen alle.
Käytä aina skannerin kannen sivuilla olevia sormensijoja, kun avaat tai suljet kantta.

Vinkki

Vedä paperitukea ulospäin, kunnes se naksahtaa.

11 Kytke virtajohto uudelleen.

Vinkki

Jos paperitukoksia on jatkuvasti, laitteeseen voi olla juuttunut pieni paperinpala. (Katso *Muut paperitukoksen selvitystoimet* sivulla 82.)

B

Muut paperitukoksen selvitystoimet

1. Nosta skannerin kansi auki molemmin käsin tarttumalla laitteen sivuilla oleviin sormensijoihin.

Vinkki

Jos tulostuspää on oikeassa kulmassa kuvan osoittamalla tavalla, paina **Stop/Exit**, kunnes tulostuspää siirtyy keskelle.

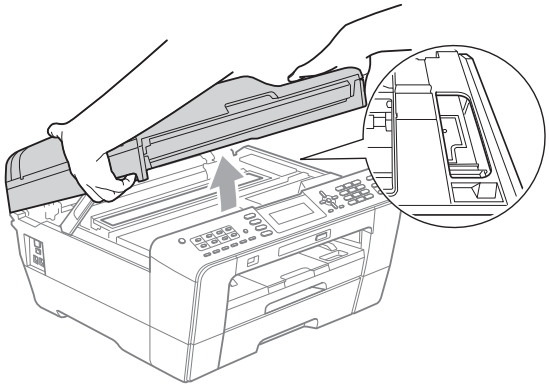

2. Irrota laitteen sähköjohto pistorasiasta.

3. Sulje skannerin kansi varovasti käyttäen laitteen sivuilla olevia sormensijoja.

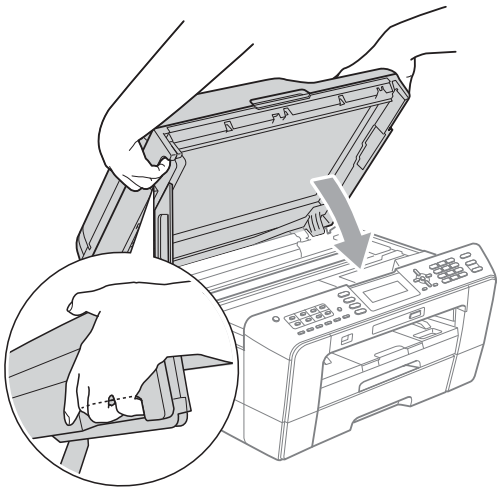

HUOMAUTUS

Varo, etteivät sormesi jää skannerin kannen alle.
Käytä aina skannerin kannen sivuilla olevia sormensijoja, kun avaat tai suljet kantta.

4. Avaa käsinsyöttöaukon kansi.

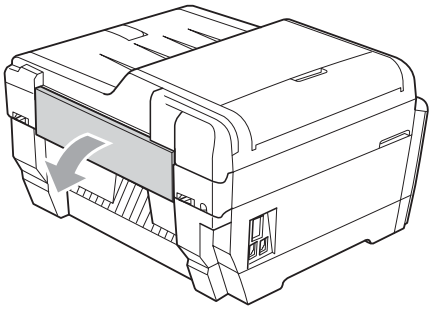

5. Aseta ainoastaan yksi arkki A4- tai letter-kokoista paksua paperia (esim. päällystettyä paperia) Vaaka-asentoon käsinsyöttöaukkoon.
Työnnä paperi käsinsyöttöaukkoon.

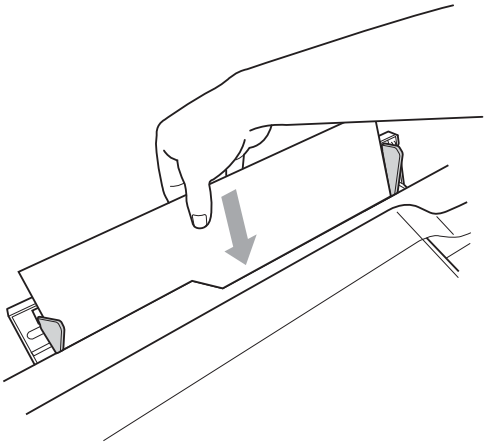

Vinkki

- Suosittelemme päällystetyn paperin käyttöä.
- Jos et työnnä paperia syvälle käsinsyöttöaukkoon, laite ei syötä sitä, kun kytket virtajohdon uudelleen.

6 Kytke virtajohto uudelleen.
Käsinsyöttöaukkoon asetettu paperi kulkee laitteen läpi ja laite syöttää sen ulos.

7 Nosta skannerin kansi auki molemmin käsin tarttumalla laitteen sivuilla oleviin sormensijoihin.
Varmista, ettei laitteen sisällä ole lisää juuttuneita paperinpaloja.
Sulje skannerin kansi varovasti käyttäen laitteen sivuilla olevia sormensijoja.

Vianetsintä

Jos vaikuttaa siltä, että laitteessa on vikaa, tarkista seuraavat seikat ja noudata vianetsintäohjeita.

Useimmat ongelmat on helppo ratkaista itse. Jos tarvitset lisäapua, Brother Solutions Center -sivustosta löytyvät uusimmat usein esitetyt kysymykset ja vianetsintävinkit.
Käy osoitteessa http://solutions.brother.com/.

Ongelmia laitteen toiminnassa

Tulostus

Ongelma	Ehdotetut toimenpiteet
Laite ei tulosta.	Tarkista liitäntäkaapeli tai langaton yhteys sekä laitteessa että tietokoneessa. (Katso *Pika-asennusopas*.)
	Tarkista, että laite on kytketty verkkovirtaan ja käynnistetty **On/Off**-näppäimestä.
	Yksi tai useampi värikasetti on käyttöikänsä lopussa. (Katso *Värikasettien vaihto* sivulla 62.)
	Tarkista, näkyykö nestekidenäytössä virheviestiä. (Katso *Virhe- ja huoltoviestit* sivulla 68.)
	Jos nestekidenäytössä on `Ei voi tulostaa` ja `Vaih. värikaset.`, katso *Värikasettien vaihto* sivulla 62.
	Tarkista, että oikea tulostinohjain on asennettu ja valittu.
	Varmista, että laite on toimintatilassa. Napsauta **Käynnistä** ja sitten **Tulostimet ja faksit**. Valitse **Brother MFC-XXXXX** (jossa XXXXX on laitemallin nimi) ja varmista, että **Offline-tila** ei ole valittuna.
Tulostuslaatu on huono.	Tarkista tulostuslaatu. (Katso *Tulostuslaadun tarkistus* sivulla 66.)
	Varmista, että tulostinohjaimesta asetettu **Tulostusmateriaali**-asetus tai laitteen valikosta asetettu `Paperityyppi`-asetus vastaa käyttämääsi paperia. (Katso *Tulostus* (Windows®) tai *Tulostus ja faksien lähetys* (Macintosh) *Ohjelmiston käyttöoppaassa* ja *Paperityyppi* sivulla 22.)
	Varmista, että värikasetit ovat tuoreita. Musteen tukkeutumisen syynä voi olla jokin seuraavista: ■ Pakkaukseen painettu kasetin viimeinen käyttöpäivä on erääntynyt. (Brotherin alkuperäiset kasetit säilyvät käyttökelpoisina jopa kaksi vuotta, jos ne pidetään alkuperäispakkauksissaan.) ■ Värikasetti on ollut laitteessa yli puolen vuoden ajan. ■ Värikasettia ei ehkä ole säilytetty oikein ennen käyttöä.
	Varmista, että käytät Brotherin alkuperäistä Innobella™-väriainetta. Brother ei suosittele muiden kuin Brotherin alkuperäisten värikasettien käyttöä eikä käytettyjen kasettien täyttöä muiden valmistajien musteella.
	Pyri käyttämään suositeltuja paperilaatuja. (Katso *Hyväksyttävä paperi ja muu tulostusmateriaali* sivulla 25.)
	Laitteen suositeltu ympäristön lämpötila on 20–33 °C.
Tekstissä tai kuvissa on valkoisia vaakasuoria raitoja.	Puhdista tulostuspää. (Katso *Tulostuspään puhdistus* sivulla 65.)
	Varmista, että käytät Brotherin alkuperäistä Innobella™-väriainetta.
	Pyri käyttämään suositeltuja paperilaatuja. (Katso *Hyväksyttävä paperi ja muu tulostusmateriaali* sivulla 25.)

Tulostus (Jatkuu)

Ongelma	Ehdotetut toimenpiteet
Laite tulostaa tyhjiä sivuja.	Puhdista tulostuspää. (Katso *Tulostuspään puhdistus* sivulla 65.)
	Varmista, että käytät Brotherin alkuperäistä Innobella™-väriainetta.
Merkit ja rivit näkyvät epäselvinä.	Tarkista tulostuksen kohdistus. (Katso *Tulostuksen kohdistuksen tarkistus* sivulla 67.)
Tulostettu teksti tai kuvat ovat vinossa.	Varmista, että paperi on asetettu oikein paperikasettiin ja että paperin sivuohjaimet on säädetty oikein. (Katso *Paperin ja muun tulostusmateriaalin asettaminen* sivulla 10.)
	Varmista, että paperitukosten selvittämiseen tarkoitettu kansi on suljettu oikein.
Musteläiskä tai -tahra tulostetun sivun yläosan keskellä.	Varmista, että paperi ei ole liian paksu tai käpristynyt. (Katso *Hyväksyttävä paperi ja muu tulostusmateriaali* sivulla 25.)
Tuloste näyttää likaiselta tai muste näyttää valuvan.	Varmista, että käytät suositeltuja paperityyppejä. (Katso *Hyväksyttävä paperi ja muu tulostusmateriaali* sivulla 25.) Älä käsittele paperia, ennen kuin muste on kuivunut.
	Varmista, että käytät Brotherin alkuperäistä Innobella™-väriainetta.
	Jos käytät valokuvapaperia, varmista, että olet asettanut paperityypin oikein. Jos tulostat valokuvaa tietokoneesta, aseta **Tulostusmateriaali** tulostinohjaimen **Perusasetukset**-välilehdeltä.
Arkin kääntöpuolella tai sivun alareunassa näkyy tahroja.	Varmista, että mustetta ei ole roiskunut tulostinalustalle. (Katso *Laajemman käyttöoppaan liitteen A* kohta *Laitteen tulostinalustan puhdistus*.)
	Varmista, että käytät Brotherin alkuperäistä Innobella™-väriainetta.
	Varmista, että käytät paperituen läppää. (Katso *Paperin ja muun tulostusmateriaalin asettaminen* sivulla 10.)
Laite tulostaa paksuja viivoja paperille.	Valitse **Käänteinen järjestys** tulostinohjaimen **Perusasetukset**-välilehdeltä.
Tulosteet ovat ryppyisiä.	(Windows®-käyttäjät) Napsauta tulostinohjaimen **Lisäasetukset**-välilehdellä **Väriasetukset** ja poista **Kaksisuuntainen tulostus** -ruudun valinta. (Macintosh-käyttäjät) Valitse tulostinohjaimessa **Tulosta asetukset**, osoita **Lisäasetukset**, valitse **Muut tulostusasetukset** ja poista **Kaksisuuntainen tulostus** -vaihtoehdon valinta.
	Varmista, että käytät Brotherin alkuperäistä Innobella™-väriainetta.
Sivunasettelutulostus ei onnistu.	Tarkista, että sovelluksessa ja tulostinohjaimessa on sama paperikoon asetus.
Tulostusnopeus on liian hidas.	Kokeile tulostinohjaimen asetuksen vaihtoa. Suurin erottelukyky vaatii enemmän aikaa tietojen käsittelyyn, lähetykseen ja tulostukseen. Kokeile tulostinohjaimen **Lisäasetukset**-välilehden muita laatuasetuksia. Napsauta lisäksi **Väriasetukset** ja poista **Värin korostus** -ruudun valinta.
	Poista reunaton tulostus käytöstä. Reunaton tulostus on hitaampaa kuin tavallinen. (Katso *Tulostus* (Windows®) tai *Tulostus ja faksien lähetys* (Macintosh) *Ohjelmiston käyttöoppaasta*.)
Värin korostus ei toimi oikein.	Jos sovelluksen kuva ei ole kokonaan värillinen (esim. 256 väriä), värin korostus ei toimi. Käytä vähintään 24-bittisiä väritietoja värin korostuksen kanssa.
Valokuvapaperin syötössä on ongelmia.	Kun tulostat Brotherin valokuvapaperille, aseta paperikasettiin yksi ylimääräinen arkki samaa valokuvapaperia. Paperipakkaukseen on lisätty ylimääräinen arkki tätä tarkoitusta varten.
	Puhdista paperin syöttötelat. (Katso *Laajemman käyttöoppaan liitteen A* kohta *Paperin syöttötelan puhdistus*.)

Tulostus (Jatkuu)

Ongelma	Ehdotetut toimenpiteet
Laite syöttää useita sivuja kerrallaan.	Varmista, että paperi on asetettu paperikasettiin oikein. (Katso *Paperin ja muun tulostusmateriaalin asettaminen* sivulla 10.)
	Lataa paperikasettiin kerrallaan vain yhdenkokoista ja -tyyppistä paperia.
	Taskista, että paperikasetin alustatyyny ei ole likainen. (Katso *Laajemman käyttöoppaan liitteen A* kohta *Paperin syöttötelan puhdistus*.)
	Jos paperikasetissa on vain muutama arkki paperia, laite saattaa syöttää ne väärin. Tarkista, että paperikasetissa on vähintään 10 arkkia.
Laitteessa on paperitukos.	Varmista, että paperin pituusohjain on säädetty oikeaa paperikokoa varten. Älä vedä paperikasettia ulos käyttäessäsi A5-kokoista tai pienempää paperia. (Katso *Tulostimen tukos tai paperitukos* sivulla 77.)
Paperitukos toistuu.	Jos paperitukoksia on jatkuvasti, laitteeseen voi olla juuttunut pieni paperinpala. Varmista, onko laitteessa lisää juuttunutta paperia. (Katso *Muut paperitukoksen selvitystoimet* sivulla 82.)
Paperitukoksia syntyy, kun kopioidaan tai tulostetaan kaksipuolisesti.	Käytä jompaakumpaa tukosten estoasetuksista, `KP1` tai `KP2`. Kopiointia varten katso *Laajemman käyttöoppaan luvun 7* kohta *Kaksipuolinen kopiointi*. Tulostusta varten katso *Ohjelmiston käyttöoppaan* kohta *Kaksipuolinen / Vihko* (Windows®) tai *Kaksipuolinen tulostus* (Macintosh).
	Jos paperitukoksia syntyy usein kaksipuolisen kopioinnin tai tulostuksen aikana, paperitelat saattavat olla musteen tahraamia. Puhdista paperitelat. (Katso *Laajemman käyttöoppaan liitteen A* kohta *Paperinsyöttötelojen puhdistus*.)
Tulostettujen sivujen pino on epäsiisti.	Varmista, että käytät paperituen läppää. (Katso *Paperin ja muun tulostusmateriaalin asettaminen* sivulla 10.)
Laite ei tulosta Adobe® Illustrator® -ohjelmasta.	Kokeile tulostuksen erottelukyvyn pienentämistä. (Katso *Tulostus* (Windows®) tai *Tulostus ja faksien lähetys* (Macintosh) *Ohjelmiston käyttöoppaasta*.)

Vastaanotettujen faksien tulostus

Ongelma	Ehdotetut toimenpiteet
Tulosteessa on tiivistettyä tekstiä ja sivun poikki kulkevia valkoisia vaakaviivoja, tai lauseiden ylä- ja alaosat puuttuvat.	Tämä saattaa johtua huonosta yhteydestä, staattisesta sähköstä tai puhelinlinjalla olevasta häiriöstä. Pyydä lähettäjää lähettämään faksi uudelleen.
Vastaanotetussa arkissa on pystysuoria mustia raitoja.	Lähettäjän skanneri voi olla likainen. Pyydä lähettäjää ottamaan arkista kopio ja tarkistamaan, onko vika lähettävässä laitteessa. Pyydä, että faksi lähetetään toisesta faksilaitteesta, ja tarkista tulos.
Vastaanotettu värillinen faksi tulostuu vain mustavalkoisena.	Vaihda loppuun käytetyt värikasetit ja pyydä lähettäjää lähettämään värillinen faksi uudelleen. (Katso *Värikasettien vaihto* sivulla 62.)
Vasen ja oikea marginaali ovat liian kapeita tai yksi sivu tulostuu kahdelle sivulle.	Ota automaattinen pienennys käyttöön. (Katso *Laajemman käyttöoppaan luvun 4* kohta *Vastaanotetun faksin tulostaminen pienennettynä*.)

Puhelinlinja tai liitännät

Ongelma	Ehdotetut toimenpiteet
Numeron valinta ei toimi. (Ei valintaääntä)	Varmista, että laite on kytketty verkkovirtaan ja käynnistetty.
	Tarkista johtojen liitännät.
	Nosta ulkoisen puhelimen kuuloke ja kuuntele, kuuluuko valintaääntä. Jos valintaääntä ei kuulu, pyydä puhelinyhtiötä tarkistamaan linja ja/tai pistoke.
Laite ei vastaa, kun siihen soitetaan.	Varmista, että laite on oikeassa vastaanottotilassa. (Katso *Vastaanottotilan valinta* sivulla 36.) Tarkista, kuuluuko valintaääntä. Jos mahdollista, soita laitteeseen ja tarkista, vastaako se. Jos laite ei vieläkään vastaa, tarkista, että puhelinjohto on kytketty kunnolla. Jos laite ei soi, kun yrität soittaa siihen, pyydä puhelinyhtiötä tarkistamaan linja.

Faksien vastaanotto

Ongelma	Ehdotetut toimenpiteet
Faksia ei voida vastaanottaa.	Jos laite on kytketty linjaan, jossa on vaihde tai ISDN-yhteys, aseta puhelinlinjatyyppi sen mukaan. (Katso *Puhelinlinjatyypin asettaminen* sivulla 41.)

Faksien lähetys

Ongelma	Ehdotetut toimenpiteet
Faksia ei voida lähettää.	Tarkista kaikki johtojen liitännät.
	Varmista, että **FAX** -näppäimen valo palaa.
	Pyydä vastaanottajaa tarkistamaan, että vastaanottavassa laitteessa on paperia.
	Tulosta lähetysraportti ja tarkista lähetysvirheet. (Katso *Laajemman käyttöoppaan luvun 6* kohta *Raportit*.)
Lähetyksen vahvistusraportissa lukee ”`TULOS:VIRHE`”.	Puhelinlinjalla on luultavasti väliaikaisia häiriöääniä tai muita häiriöitä. Yritä lähettää faksi uudestaan. Jos lähetät PC-FAX-viestin ja lähetysraportissa lukee ”`TULOS:VIRHE`”, laitteen muisti voi olla täynnä. Voit vapauttaa muistia poistamalla Vastaanotto muistiin -toiminnon käytöstä (katso *Laajemman käyttöoppaan luvun 4* kohta *Vastaanotto muistiin -toiminnon poistaminen käytöstä*), tulostamalla muistissa olevat faksit (katso *Laajemman käyttöoppaan luvun 4* kohta *Faksin tulostaminen muistista*) tai peruuttamalla ajastetun faksin tai pollaustyön (katso *Faksin peruuttaminen lähetyksen aikana* sivulla 33 ja *Laajemman käyttöoppaan luvun 3* kohta *Jonossa olevien töiden tarkistaminen ja peruuttaminen*). Jos ongelma ei ratkea, pyydä puhelinyhtiötä tarkistamaan puhelinlinja.
	Jos puhelinlinjan mahdollisista häiriöistä johtuvia lähetysvirheitä esiintyy usein, kokeile muuttaa valikon yhteensopivuusasetukseksi `Perus (VoIP)`. (Katso *Puhelinlinjan häiriöt / VoIP* sivulla 91.)
	Jos laite on kytketty linjaan, jossa on vaihde tai ISDN-yhteys, aseta puhelinlinjatyyppi sen mukaan. (Katso *Puhelinlinjatyypin asettaminen* sivulla 41.)
Faksien lähetyslaatu on huono.	Muuta erottelukykyasetukseksi `Hieno` tai `Erittäin hieno`. Tarkista laitteen skannerin toiminta ottamalla kopio. Jos kopion laatu ei ole hyvä, puhdista skanneri. (Katso *Valotustason puhdistus* sivulla 64.)
Lähetetyssä asiakirjassa on pystysuoria mustia raitoja.	Lähetetyissä fakseissa näkyvät mustat pystyviivat johtuvat yleensä siitä, että lasilla on korjausnestettä tai likaa. Puhdista lasisuikale. (Katso *Valotustason puhdistus* sivulla 64.)

B

Saapuvien puheluiden käsittely

Ongelma	Ehdotetut toimenpiteet
Laite kuulee puheen faksin merkkiäänenä (CNG-merkkiäänenä).	Jos faksintunnistus on otettu käyttöön, laite reagoi tavallista herkemmin ääniin. Se saattaa vahingossa tulkita tietyt linjalla kuuluvat äänet tai musiikin faksin ääniksi ja vastata niihin faksin vastaanottomerkkiäänillä. Lopeta vastaanotto painamalla **Stop/Exit**. Voit välttää tämän ongelman poistamalla faksintunnistuksen käytöstä. (Katso *Faksin tunnistus* sivulla 39.)
Faksipuhelun siirtäminen laitteeseen.	Jos vastasit rinnakkaispuhelimeen tai ulkoiseen puhelimeen, näppäile kaukokäynnistystunnus (oletusasetus on ∗ **5 1**). Jos vastasit ulkoisessa puhelimessa, vastaanota faksi painamalla **Start**. Kun laite vastaa, sulje puhelin.
Tavallisen puhelinlinjan mukautetut toiminnot.	Jos laitteen kanssa samassa puhelinlinjassa on koputustoiminto, hälytysjärjestelmä tai jokin muu mukautettu toiminto, faksien lähetyksessä tai vastaanotossa voi ilmetä ongelmia. **Esimerkki:** Jos olet tilannut koputuspalvelun tai muun mukautetun palvelun ja sen signaali lähetetään linjalle laitteen lähettäessä tai vastaanottaessa faksia, signaali voi hetkellisesti keskeyttää faksiliikenteen tai häiritä sitä. Brotherin virheenkorjaustilatoiminnon pitäisi kyetä ratkaisemaan tämä ongelma. Tätä ongelmaa esiintyy yleisesti puhelinlaitteissa, kun tavallisella jaetulla puhelinlinjalla, johon on liitetty mukautettuja toimintoja, lähetetään ja vastaanotetaan tietoja. Erillisen linjan avaamista ilman mukautettuja toimintoja suositellaan, jos vähäistenkin häiriöiden välttäminen on erittäin tärkeää.

Kopiointiongelmat

Ongelma	Ehdotetut toimenpiteet
Kopiointi ei onnistu.	Varmista, että **COPY** -näppäimen valo palaa.
Kopiointijälki on huono ADS:ää käytettäessä.	Kokeile käyttää valotustasoa. (Katso *Valotustason käyttö* sivulla 30.)
Kopioissa on mustia pystysuoria raitoja ja juovia.	Kopioiden mustat pystysuorat raidat tai juovat johtuvat yleensä lasisuikaleessa olevasta liasta tai korjausnesteestä. Puhdista lasisuikale. (Katso *Valotustason puhdistus* sivulla 64.)
Sovita sivulle -toiminto ei toimi oikein.	Varmista, ettei asiakirja ole vinossa. Muuta asiakirjan asentoa ja yritä uudelleen.

Skannausongelmat

Ongelma	Ehdotetut toimenpiteet
Skannauksen alussa esiintyy TWAIN- tai WIA-virheitä. (Windows®)	Varmista, että Brotherin TWAIN- tai WIA-ohjain on valittu skannaussovelluksen ensisijaiseksi lähteeksi. Esimerkiksi PaperPort™12SE ja tekstintunnistus: napsauta **File** (Tiedosto), **Scan or Get Photo** (Skannaa tai Hae valokuva) ja **Select** (Valitse) ja valitse Brotherin TWAIN- tai WIA-ohjain.
Skannauksen alussa esiintyy TWAIN- tai ICA-virheitä. (Macintosh)	Varmista, että Brotherin TWAIN-ohjain on valittu ensisijaiseksi lähteeksi. Osoita PageManager-sovelluksessa **Tiedosto**, **Valitse lähde** ja valitse Brotherin TWAIN-ohjain. Mac OS X 10.6.x -käyttäjät voivat myös skannata asiakirjoja ICA-skanneriohjaimen avulla. Lisätietoja on *Ohjelmiston käyttöoppaan* kohdassa *Asiakirjojen skannaus ICA-ohjainta käyttäen (Mac OS X 10.6.x)*.
Skannausjälki on huono ADS:ää käytettäessä.	Kokeile käyttää valotustasoa. (Katso *Valotustason käyttö* sivulla 30.)

Skannausongelmat (Jatkuu)

Ongelma	Ehdotetut toimenpiteet
Tekstintunnistus ei toimi.	Yritä parantaa skannauksen erottelukykyä. (Macintosh-käyttäjät) Presto! PageManager on ladattava ja asennettava ennen käyttöä. Lisätietoja on kohdassa *Brotherin tekninen tuki (Macintosh)* sivulla 3.

Ohjelmisto-ongelmat

Ongelma	Ehdotetut toimenpiteet
Ohjelmiston asennus tai siitä tulostus ei onnistu.	(Vain Windows®-käyttäjät) Suorita **Korjaa MFL-Pro Suite** -ohjelma CD-ROM-asennuslevyltä. Ohjelma korjaa ohjelmiston ja asentaa sen uudelleen.
”Laite varattu”	Varmista, että laitteen nestekidenäytössä ei ole virheviestiä.
Kuvia ei voi tulostaa FaceFilter Studio -sovelluksesta.	Jos haluat käyttää FaceFilter Studio -sovellusta, joudut asentamaan FaceFilter Studio -sovelluksen toimitukseen kuuluvalta CD-ROM-asennuslevyltä. Katso FaceFilter Studio -sovelluksen asennusohjeet *Pika-asennusoppaasta*. Kun käynnistät FaceFilter Studio -sovelluksen ensimmäisen kerran, varmista, että Brother-laitteen virta on kytketty ja se on liitetty tietokoneeseen. Näin pääset käyttämään kaikkia FaceFilter Studio -sovelluksen toimintoja.

PhotoCapture Center™ -ongelmat

Ongelma	Ehdotetut toimenpiteet
Siirrettävä levy ei toimi oikein.	1 Oletko asentanut Windows® 2000 -päivityksen? Jos et, tee näin: 1) Irrota USB-kaapeli. 2) Asenna Windows® 2000 -päivitys jollakin seuraavista tavoista. ■ Asenna MFL-Pro Suite CD-ROM-asennuslevyltä. (Katso *Pika-asennusopas*.) ■ Lataa uusin Service Pack Microsoftin Web-sivustosta. 3) Odota noin 1 minuutti tietokoneen käynnistyksen jälkeen ja kytke sitten USB-kaapeli. 2 Poista muistikortti tai USB-muistitikku ja aseta se takaisin. 3 Jos olet käyttänyt Eject (Poista) -komentoa Windows®-käyttöjärjestelmässä, poista muistikortti tai USB-muistitikku ennen muiden toimintojen suorittamista. 4 Jos virheviesti tulee näyttöön yrittäessäsi poistaa muistikorttia tai USB-muistitikkua, kortti tai muistitikku on parhaillaan käytössä. Yritä hetken kuluttua uudelleen. 5 Ellei mikään yllä mainituista toimista ratkaise ongelmaa, sammuta tietokone ja laite. Käynnistä ne sitten uudelleen. (Laitteen virta on katkaistava irrottamalla verkkojohto.)
Ei yhteyttä siirrettävään levyyn työpöydän kuvakkeesta.	Varmista, että muistikortti tai USB-muistitikku on asennettu oikein.
Osa tulostetusta valokuvasta puuttuu.	Varmista, että reunaton tulostus ja rajaus on kytketty pois päältä. (Katso *Laajemman käyttöoppaan luvun 8* kohdat *Reunaton tulostus* ja *Rajaus*.)

B

Verkko-ongelmat

Ongelma	Ehdotetut toimenpiteet
Tulostus verkossa ei onnistu.	Varmista, että laite on päällä ja että se on toimintatilassa (online) ja Valmis-tilassa. Tulosta verkkoasetusten luettelo (katso *Laajemman käyttöoppaan luvun 6* kohta *Raportit*), josta voit tarkistaa nykyiset verkkoasetukset. Tarkista, että kaapelointi ja verkkoyhteydet ovat kunnossa kytkemällä lähiverkkokaapeli uudestaan keskittimeen. Mikäli mahdollista, kokeile laitteen kytkemistä keskittimen eri porttiin eri kaapelin avulla. Jos yhteydet ovat kunnossa, laitteen näytössä on `Lähiverkko käyt.` 2 sekunnin ajan. (Jos sinulla on verkko-ongelmia, katso lisätietoja *Verkkokäyttäjän oppaasta*.)
Verkkoskannaustoiminto ei toimi.	(Windows®-käyttäjät) Muiden toimittajien tietoturva-/palomuuriohjelmisto on määritettävä sallimaan verkkoskannaus. Lisää portti 54925 verkkoskannausta varten antamalla seuraavat tiedot: Nimi: näppäile mikä tahansa kuvaus, esimerkiksi Brother NetScan. Portin numero: näppäile 54925. Protokolla: UDP on valittuna. Katso lisäohjeita muiden toimittajien tietoturva-/palomuuriohjelmiston käyttöoppaasta tai ota yhteys ohjelmiston valmistajaan. (Macintosh-käyttäjät) Valitse laite uudelleen **Laitteen valitsin** -sovelluksesta, joka on kohdassa **Macintosh HD**/**Kirjasto**/**Printers**/**Brother**/**Utilities**/**DeviceSelector**, tai ControlCenter2:n laitemallien luettelosta.
PC-Fax-vastaanottotoiminto ei toimi verkossa.	(Vain Windows®-käyttäjät) Muiden toimittajien tietoturva-/palomuuriohjelmisto on määritettävä sallimaan PC-FAX-vastaanotto. Lisää portti 54926 PC-FAX-verkkovastaanottoa varten antamalla seuraavat tiedot: Nimi: anna mikä tahansa kuvaus, esimerkiksi Brother PC-FAX-vastaanotto. Portin numero: näppäile 54926. Protokolla: UDP on valittuna. Katso lisäohjeita muiden toimittajien tietoturva-/palomuuriohjelmiston käyttöoppaasta tai ota yhteys ohjelmiston valmistajaan.
Brother-ohjelmiston asennus ei onnistu.	(Windows®-käyttäjät) Salli seuraavien ohjelmien verkkokäyttö, jos tietoturvaohjelma näyttää varoituksen MFL-Pro Suite -ohjelmiston asennuksen aikana. (Macintosh-käyttäjät) Jos käytät vakoiluohjelmien torjuntaohjelman tai virustorjuntaohjelman palomuuritoimintoa, poista se tilapäisesti käytöstä ja asenna Brotherin ohjelmisto.
Yhteys langattomaan verkkoon ei onnistu.	Selvitä ongelma käyttämällä `WLAN-raportti`-toimintoa. Paina **Menu**-näppäintä, valitse `Tulosta rap.` ja paina sitten **OK**. Valitse `WLAN-raportti`. Katso lisätietoja *Verkkokäyttäjän oppaasta*.
Nollaa verkkoasetukset.	Paina **Menu**-näppäintä, valitse `Verkko` ja paina sitten **OK**. Valitse `Verkon nollaus`. Katso lisätietoja *Verkkokäyttäjän oppaasta*.

Valintaäänen tunnistus

Kun faksi lähetetään automaattisesti, laite odottaa oletusarvoisesti tietyn ajan ennen numeron valitsemista. Vaihtamalla valintaäänen asetukseksi `Tunnistus` laite valitsee numeron heti, kun se havaitsee valintaäänen. Tällä asetuksella voit säästää hieman aikaa lähettäessäsi faksin useaan eri numeroon. Jos muutat asetuksen ja numeron valinnassa alkaa ilmetä ongelmia, vaihda asetus takaisin oletusasetukseksi `Ei tunnistusta`.

1. Paina **Menu**.
2. Valitse `Perusasetukset` painamalla ▲ tai ▼.
   Paina **OK**.
3. Valitse `Valintaääni` painamalla ▲ tai ▼.
4. Valitse `Tunnistus` tai `Ei tunnistusta` painamalla ◀ tai ▶.
   Paina **OK**.
5. Paina **Stop/Exit**.

Puhelinlinjan häiriöt / VoIP

Jos faksin lähetyksessä tai vastaanotossa on ongelmia puhelinlinjan mahdollisten häiriöiden vuoksi, voit vaihtaa yhteensopivuusasetusta. Se voi vähentää virheitä laskemalla modeemin nopeutta.

1. Paina **Menu**.
2. Valitse `Perusasetukset` painamalla ▲ tai ▼.
   Paina **OK**.
3. Valitse `Yhteensopivuus` painamalla ▲ tai ▼.
4. Valitse `Korkea`, `Normaali` tai `Perus (VoIP)` painamalla ◀ tai ▶.
   - `Perus (VoIP)` määrittää modeemin nopeudeksi 9.600 bittiä sekunnissa ja poistaa käytöstä ECM:n ja värifaksien vastaanoton (faksit vastaanotetaan mustavalkoisina). Elleivät häiriöt puhelinlinjassa ole toistuva ongelma, tätä asetusta suositellaan käytettäväksi vain tarvittaessa.

     Brother suosittelee yhteensopivuusasetuksen muuttamista asetukseen `Perus (VoIP)`, sillä se parantaa yhteensopivuutta useimpien VoIP-palveluiden kanssa.
   - `Normaali`-asetus määrittää modeemin nopeudeksi 14.400 bittiä sekunnissa.
   - `Korkea` nostaa modeemin nopeuden 33.600 bittiin sekunnissa. (oletusasetus)

   Paina **OK**.
5. Paina **Stop/Exit**.

Vinkki

VoIP (Voice over IP) on puhelinjärjestelmä, joka käyttää perinteisen puhelinlinjan sijaan internet-yhteyttä.

B

Laitetiedot

Sarjanumeron tarkistus

Voit tarkistaa laitteen sarjanumeron nestekidenäytöstä.

1. Paina **Menu**.
2. Valitse `Laitetiedot` painamalla ▲ tai ▼.
   Paina **OK**.
3. Valitse `Sarjanumero` painamalla ▲ tai ▼.
   Paina **OK**.
4. Paina **Stop/Exit**.

Palautustoiminnot

Seuraavat palautustoiminnot ovat käytettävissä:

1 `Verkko`

Voit palauttaa tulostuspalvelimeen alkuperäiset oletusasetukset, kuten salasana- ja IP-osoitetiedot.

2 `Lyhytv.&faksi`

Lyhytvalinta ja faksi palauttaa seuraavat asetukset:

- Lyhytvalinta

  (Lyhytvalinta ja ryhmäasetukset)
- Muistissa olevat ohjelmoidut faksityöt

  (Pollauslähetys, ajastettu faksi ja ajastettu keräyslähetys)
- Aseman tunnus

  (Nimi ja numero)
- Kaukofaksitoiminnot

  (Faksien edelleenlähetys)
- Raporttiasetukset

  (Lähetyksen vahvistusraportti, pikanumeroluettelo ja faksiraportti)
- Historia

  (Viimeksi valitut numerot)
- Muistissa olevat faksit

3 `Kaikki aset.`

Voit palauttaa kaikki asetukset tehdasasetuksiin.

Brother suosittelee vahvasti tätä toimintoa, kun laite hävitetään.

Vinkki

Irrota liitäntäkaapeli, ennen kuin valitset `Verkko` tai `Kaikki aset.`

Laitteen asetusten palauttaminen

1. Paina **Menu**.
2. Valitse `Perusasetukset` painamalla ▲ tai ▼.
   Paina **OK**.
3. Valitse `Tehdasasetus` painamalla ▲ tai ▼.
   Paina **OK**.
4. Valitse haluamasi palautustoiminnon tyyppi painamalla ▲ tai ▼.
   Paina **OK**.
   Vahvista painamalla **1**.
5. Käynnistä laite uudelleen painamalla **1**.

C Valikko ja toiminnot

Ohjelmointi näytöstä

Käytön helpottamiseksi laitteen voi ohjelmoida näytön avulla valikkonäppäimiä käyttämällä. Helppokäyttöisen ohjelmoinnin ansiosta laitteen kaikkia valikon vaihtoehtoja voi hyödyntää tehokkaasti.

Koska laite ohjelmoidaan nestekidenäytön avulla, olemme laatineet vaiheittaiset, näytössä esitettävät ohjelmointiohjeet. Voit noudattaa ohjeita, jotka opastavat valikon vaihtoehtojen ja ohjelmointiasetusten vaiheissa.

Valikkotaulukko

Valikkotaulukko helpottaa laitteen ohjelmien valikon vaihtoehtojen ja asetusten ymmärtämistä. Tehdasasetukset näkyvät lihavoituina ja tähdellä merkittyinä.

Menu (Menu)

Taso 1	Taso 2	Taso 3	Valinnat	Kuvaukset	Sivu
Mustehallinta	**Testitulostus**	—	Tulostuslaatu Kohdistus	Voit tarkistaa tulostuslaadun tai kohdistuksen.	66
	Puhdistus	—	Musta Väri Kaikki	Voit puhdistaa tulostuspään.	65
	Mustetta jälj.	—	—	Voit tarkistaa jäljellä olevan musteen määrän.	Katso [1].
Yleiset aset.	**Tilan ajastin**	—	Ei 0sek 30sek 1min **2min*** 5min	Asettaa ajan, jonka jälkeen palataan faksaustilaan.	
	Kas.asetukset (MFC-J6710DW)	**Kasetti#1**	**Paperityyppi** (valinnat) **Tavall. paperi*** Mustesuihkupap. Brother BP71 Brother BP61 Muu kiiltävä Kalvo	Asettaa paperikasetin #1 paperityypin.	23
			Paperikoko (valinnat) **A4*** A5 A3 10x15cm Letter Legal Ledger	Asettaa paperikasetin #1 paperikoon.	

[1] Katso *Laajempi käyttöopas*.

Tehdasasetukset näkyvät lihavoituina ja tähdellä merkittyinä.

Taso 1	Taso 2	Taso 3	Valinnat	Kuvaukset	Sivu
Yleiset aset. (Jatkuu)	**Kas.asetukset** (MFC-J6710DW) (Jatkuu)	**Kasetti#2**	**Paperityyppi** (valinta) **Tavall. paperi***	Asettaa paperikasetin #2 paperityypin.	23
			Paperikoko (valinnat) **A4*** A3 Letter Legal Ledger	Asettaa paperikasetin #2 paperikoon.	
		Kasetti:Kopio	Kasetti#1 Kasetti#2 **Autom. valinta***	Valitse paperikasetti, jota käytetään kopiointitilassa.	23
		Kasetti:Faksi	Kasetti#1 Kasetti#2 **Autom. valinta***	Valitse paperikasetti, jota käytetään faksaustilassa.	24
	Paperiasetus (MFC-J6510DW)	**Paperityyppi**	**Tavall. paperi*** Mustesuihkupap. Brother BP71 Brother BP61 Muu kiiltävä Kalvo	Asettaa paperikasetin paperityypin.	22
		Paperikoko	**A4*** A5 A3 10x15cm Letter Legal Ledger	Asettaa paperikasetin paperikoon.	22
	[1] Katso *Laajempi käyttöopas*.				
	Tehdasasetukset näkyvät lihavoituina ja tähdellä merkittyinä.				

C

Taso 1	Taso 2	Taso 3	Valinnat	Kuvaukset	Sivu
Yleiset aset. (Jatkuu)	**Äänen voimakk.**	**Soittoääni**	Ei Hiljaa **Keski*** Kovaa	Säätää soittoäänen äänenvoimakkuuden.	8
		Äänimerkki	Ei **Hiljaa*** Keski Kovaa	Säätää äänimerkin äänenvoimakkuuden.	9
		Kaiutin	Ei Hiljaa **Keski*** Kovaa	Säätää kaiuttimen äänenvoimakkuuden.	9
	Auto kesäaika	—	**Kyllä*** Ei	Muuttaa kesä-/talviajan asetuksen automaattisesti.	Katso [1].
	Näytön asetus	**Taustavalo**	**Vaalea*** Keski Tumma	Voit säätää nestekidenäytön taustavalon kirkkautta.	9
		Himm.ajastin	Ei 10sek 20sek **30sek***	Voit määrittää, kuinka kauan nestekidenäytön taustavalo palaa viimeisen näppäimen painamisen jälkeen.	Katso [1].
		Taustakuva	**1*** 2 3 4	Voit valita nestekidenäytön taustakuvan.	
	Lepotila	—	1min 2min 3min **5min*** 10min 30min 60min	Voit määrittää, kuinka kauan laite pysyy valmiustilassa ennen kuin se siirtyy lepotilaan.	
	A3 - Lyhyt kuitu	—	**Kyllä*** Ei	Valitse tämä asetus, jos käytät A3-koon lyhytkuituista paperia.	24
	Toimintolukko	**Aseta tunnussana**	—	Voit sallia valitun laitteen toimintojen käytön enintään 10 rajoitetulle käyttäjälle tai kaikille muille valtuuttamattomille julkisille käyttäjille.	Katso [1].
		Lukko Ei→Kyllä	—		
		Määritä käytt.	—		

[1] Katso *Laajempi käyttöopas*.

Tehdasasetukset näkyvät lihavoituina ja tähdellä merkittyinä.

Taso 1	Taso 2	Taso 3	Valinnat	Kuvaukset	Sivu
Faksaus	**Vastaanottoas.**	**Soittokerrat**	0 1 **2*** 3 4 5	Asettaa soittokertojen lukumäärän, jonka jälkeen laite vastaa Vain faksi- tai Faksi/Puhelin-tilassa.	38
		F/P soit. pit.	20sek **30sek*** 40sek 70sek	Asettaa Faksi/Puhelin-tilan nopean kaksoissoiton ajan.	38
		Faksitunnist.	**Kyllä*** Ei	Vastaanottaa faksiviestit automaattisesti, kun vastaat puheluun ja kuulet faksin merkkiäänen.	39
		Kaukokäy.tunn.	**Kyllä*** (*51, #51) Ei	Voit vastata kaikkiin puheluihin rinnakkaisessa tai ulkoisessa puhelimessa ja kytkeä laitteen päälle tai pois päältä näppäilemällä tarvittavan tunnuksen. Oletusarvoiset tunnukset voi vaihtaa.	45
		Autom. pien.	**Kyllä*** Ei	Pienentää tulevien faksien koon paperikoon mukaan.	Katso [1].
		Muist.vast.ot.	**Ei*** Edelleenlähetys Faksitallennus PC-Fax vas.ot.	Voit määrittää laitteen lähettämään faksiviestit edelleen, tallentamaan tulevat faksit muistiin (jolloin voit noutaa ne ollessasi poissa laitteen luota) tai lähettämään faksit tietokoneeseen. Jos valitset faksien edelleenlähetyksen tai PC-Fax-vastaanoton, voit ottaa käyttöön varmuuskopiointitoiminnon.	

[1] Katso *Laajempi käyttöopas*.

Tehdasasetukset näkyvät lihavoituina ja tähdellä merkittyinä.

C

Taso 1	Taso 2	Taso 3	Valinnat	Kuvaukset	Sivu
Faksaus (Jatkuu)	**Raporttiaset.**	**Lähetysraport.**	Kyllä Kyllä+Kuva **Ei*** Ei+Kuva Ei2 Ei2+Kuva	Lähetyksen vahvistusraportin ja faksiraportin alkuasetukset.	34
		Yhteysrap.väli	Ei **Joka 50. faksi*** Joka 6. tunti Joka 12. tunti Joka 24. tunti 2 päivän välein 7 päivän välein		Katso [1].
	Tulosta viesti	—	—	Tulosta muistiin tallennetut saapuvat faksit.	
	Kaukokäyttö	—	---*	Määritä oma koodi faksien kaukonoutoa varten.	
	Jälj.oleva työ	—	—	Tarkista, mitkä tehtävät ovat muistissa, ja peruuta valitut tehtävät.	

[1] Katso *Laajempi käyttöopas*.

Tehdasasetukset näkyvät lihavoituina ja tähdellä merkittyinä.

Verkkovalikko

Taso 1	Taso 2	Taso 3	Taso 4	Valinnat	Kuvaukset
Verkko	**Kiinteä verkko**	**TCP/IP**	**BOOT method**	**Automaattinen*** Static RARP BOOTP DHCP	Valitse käyttötarkoitusta parhaiten vastaava BOOT-menetelmä.
			IP-osoite	[000-255]. [000-255]. [000-255]. [000-255]	Anna IP-osoite.
			Aliver.peite	[000-255]. [000-255]. [000-255]. [000-255]	Anna aliverkon peite.
			Yhdyskäytävä	[000-255]. [000-255]. [000-255]. [000-255]	Anna yhdyskäytävän osoite.
			Solmun nimi	BRNXXXXXXXXXXXX	Anna solmun nimi.
			WINS-asetus	**Automaattinen*** Static	Valitsee WINS-asetustilan.
			WINS-palvelin	(Ensisijainen) 000.000.000.000 (Toissijainen) 000.000.000.000	Määrittää ensisijaisen tai toissijaisen palvelimen IP-osoitteen.
			Nimipalvelin	(Ensisijainen) 000.000.000.000 (Toissijainen) 000.000.000.000	Määrittää ensisijaisen tai toissijaisen palvelimen IP-osoitteen.
			APIPA	**Kyllä*** Ei	Varaa automaattisesti IP-osoitteen linkki-paikallinen-osoitealueelta.
			IPv6	Kyllä **Ei***	Ota käyttöön tai poista käytöstä IPv6-protokolla.
	Katso *Verkkokäyttäjän opas*.				
	Tehdasasetukset näkyvät lihavoituina ja tähdellä merkittyinä.				

C

Taso 1	Taso 2	Taso 3	Taso 4	Valinnat	Kuvaukset
Verkko (Jatkuu)	**Kiinteä verkko** (Jatkuu)	**Ethernet**	—	**Automaattinen*** 100B-FD 100B-HD 10B-FD 10B-HD	Valitsee Ethernet-linkkitilan.
		MAC-osoite	—	—	Näet laitteen MAC-osoitteen ohjauspaneelista.
	WLAN	**TCP/IP**	**BOOT method**	**Automaattinen*** Static RARP BOOTP DHCP	Valitse käyttötarkoitusta parhaiten vastaava BOOT-menetelmä.
			IP-osoite	[000-255]. [000-255]. [000-255]. [000-255]	Anna IP-osoite.
			Aliver.peite	[000-255]. [000-255]. [000-255]. [000-255]	Anna aliverkon peite.
			Yhdyskäytävä	[000-255]. [000-255]. [000-255]. [000-255]	Anna yhdyskäytävän osoite.
			Solmun nimi	BRWXXXXXXXXXXXX	Anna solmun nimi.
			WINS-asetus	**Automaattinen*** Static	Valitsee WINS-asetustilan.
			WINS-palvelin	(Ensisijainen) 000.000.000.000 (Toissijainen) 000.000.000.000	Määrittää ensisijaisen tai toissijaisen palvelimen IP-osoitteen.
			Nimipalvelin	(Ensisijainen) 000.000.000.000 (Toissijainen) 000.000.000.000	Määrittää ensisijaisen tai toissijaisen palvelimen IP-osoitteen.
	Katso *Verkkokäyttäjän opas*.				
	Tehdasasetukset näkyvät lihavoituina ja tähdellä merkittyinä.				

Taso 1	Taso 2	Taso 3	Taso 4	Valinnat	Kuvaukset
Verkko (Jatkuu)	**WLAN** (Jatkuu)	**TCP/IP** (Jatkuu)	**APIPA**	**Kyllä*** Ei	Varaa automaattisesti IP-osoitteen linkki-paikallinen-osoitealueelta.
			IPv6	Kyllä **Ei***	Ota käyttöön tai poista käytöstä IPv6-protokolla langattomassa lähiverkossa.
		Ohjat. asennus	—	—	Tulostuspalvelin voidaan määrittää manuaalisesti langatonta verkkoa varten.
		WPS/AOSS	—	—	Voit määrittää langattoman verkon asetukset helposti yhden painikkeen painalluksella.
		WPS ja PIN-kd	—	—	Voit määrittää langattoman verkon asetukset helposti WPS- tai PIN-tunnuksen avulla.
		WLAN-tila	**Tila**	—	Näet langattoman verkon nykyisen tilan.
			Signaali	—	Näet langattoman verkon nykyisen signaalivoimakkuuden.
			SSID	—	Näet nykyisen SSID-tunnuksen.
			Yhteystapa	—	Näet nykyisen yhteystilan.
		MAC-osoite	—	—	Näet laitteen MAC-osoitteen ohjauspaneelista.
	Katso *Verkkokäyttäjän opas*.				
	Tehdasasetukset näkyvät lihavoituina ja tähdellä merkittyinä.				

C

Taso 1	Taso 2	Taso 3	Taso 4	Valinnat	Kuvaukset
Verkko (Jatkuu)	**S-posti/IFAX** (Käytettävissä, kun IFAX on ladattu)	**S-postiosoite**	—	—	Anna sähköpostiosoite (enintään 60 merkkiä).
		Palvelinaset.	**SMTP-palvelin**	Nimi (enintään 30 merkkiä) IP-osoite [000-255]. [000-255]. [000-255]. [000-255]	Anna SMTP-palvelimen osoite.
			SMPT-portti	[00001-65535]	Anna SMTP-portin numero.
			Lupa SMTP	**Ei olemassa*** SMTP-LUPA POP enn.SMTP	Valitsee sähköpostivahvistusten suojausmenetelmän.
			POP3-palvelin	Nimi (enintään 30 merkkiä) IP-osoite [000-255]. [000-255]. [000-255]. [000-255]	Anna POP3-palvelimen osoite.
			POP3-portti	[00001-65535]	Anna POP3-portin numero.
			Postil.tunnus	—	Anna postilaatikon nimi (enintään 20 merkkiä).
			Postil.salasa.	—	Anna salasana POP3-palvelimelle kirjautumista varten (enintään 20 merkkiä).
			APOP	Kyllä **Ei***	Ottaa APOPin käyttöön tai poistaa sen käytöstä.
	Katso *Verkkokäyttäjän opas*.				
	Tehdasasetukset näkyvät lihavoituina ja tähdellä merkittyinä.				

Taso 1	Taso 2	Taso 3	Taso 4	Valinnat	Kuvaukset
Verkko (Jatkuu)	**S-posti/IFAX** (Käytettävissä, kun IFAX on ladattu) (Jatkuu)	**As.sähköp.vast**	**Auto pollaus**	**Kyllä*** Ei	Etsii automaattisesti uusia viestejä POP3-palvelimelta.
			Poll. tiheys	**10Minuuttia***	Määrittää, kuinka usein uusia viestejä etsitään POP3-palvelimelta.
			Otsikko	Kaikki Aihe+Läh.+Vast. **Ei mitään***	Valitsee tulostettavan viestiotsikon sisällön.
			Poista virhev.	**Kyllä*** Ei	Poistaa virheviestit automaattisesti.
			Vahvistus	Kyllä MDN **Ei***	Vastaanottaa vahvistukset.
		As.sähköp.läh.	**Aihe**	—	Näyttää internet-faksin aiheen.
			Kokorajoitus	Kyllä **Ei***	Rajoittaa sähköpostiasiakirjojen kokoa.
			Vahvistus	Kyllä **Ei***	Lähettää vahvistukset.
		Edel.lähet.as.	**Edelleenlähet.**	Kyllä **Ei***	Lähettää asiakirjan edelleen toiseen faksilaitteeseen internetin välityksellä.
			Ed.läh.domain	Edel.lähet.XX:	Rekisteröi toimialueen nimen.
			Edel.läh.rap.	Kyllä **Ei***	Tulostaa edelleenlähetysraportin.
	Aikavyöhyke	—	UTCXXX:XX	—	Asettaa maan aikavyöhykkeen.
	Verkkoliitäntä	—	**Kiinteä verkko*** WLAN	—	Voit valita verkkoyhteystyypin.
	Verkon nollaus	—	—	—	Palauttaa kaikki verkkoasetukset tehdasasetuksiin.
	Katso *Verkkokäyttäjän opas*.				
	Tehdasasetukset näkyvät lihavoituina ja tähdellä merkittyinä.				

C

Menu (Menu) (jatkuu)

Taso 1	Taso 2	Taso 3	Valinnat	Kuvaukset	Sivu
Tulosta rap.	**Lähetysvahvis.**	—	—	Tulostaa nämä luettelot ja raportit.	Katso [1].
	Ohje	—	—		
	Pikanumerot	—	Aakkosjärjestys Numerojärjestys		
	Faksiraportti	—	—		
	Käytt. aset.	—	—		
	Verkkoasetuk.	—	—		
	WLAN-raportti	—	—		
Laitetiedot	**Sarjanumero**	—	—	Voit tarkistaa laitteen sarjanumeron.	92
Perusasetukset	**Vastaustila**	—	**Vain faksi*** Faksi/Puhelin Ulk.puh/Puh.vas. Manuaalinen	Valitse käyttötarkoitusta parhaiten vastaava vastaanottotila.	36
	Pvm&Aika	—	—	Lisää päivämäärän ja kellonajan nestekidenäyttöön sekä lähetettävien faksien otsikoihin.	Katso [2].
	Nimitunnus	—	Fax: Nimi:	Lisää nimen ja faksinumeron jokaiseen lähetettävään faksisivuun.	
	Valintaääni	—	Tunnistus **Ei tunnistusta***	Kytkee valintaäänen tunnistuksen päälle ja pois.	91
	Linjavalinta	—	**Normaali*** Keskus ISDN	Valitse puhelinlinjatyyppi.	41

1 Katso *Laajempi käyttöopas*.

2 Katso *Pika-asennusopas*.

Tehdasasetukset näkyvät lihavoituina ja tähdellä merkittyinä.

Taso 1	Taso 2	Taso 3	Valinnat	Kuvaukset	Sivu
Perusasetukset (Jatkuu)	**Yhteensopivuus**	—	**Korkea*** Normaali Perus (VoIP)	Säädä modeemin nopeutta lähetysongelmien ratkaisemiseksi.	91
	Tehdasasetus	**Verkko**	—	Palauttaa tulostuspalvelimeen oletusasetukset, kuten salasana- ja IP-osoitetiedot.	92
		Lyhytv.&faksi	—	Poistaa tallennetut lyhytvalintanumerot ja faksit sekä palauttaa nimitunnuksen, pikanumeroluettelon, lähetyksen vahvistusraportin ja faksiraportin asetukset tehdasasetuksiin.	
		Kaikki aset.	—	Palauttaa laitteen kaikki asetukset tehtaalla asetetuiksi.	
	Kielivalinta	—	**Suomi*** Englanti Norja Ruotsi Tanska	Voit muuttaa nestekidenäytön kieltä.	Katso [2].

[1] Katso *Laajempi käyttöopas*.

[2] Katso *Pika-asennusopas*.

Tehdasasetukset näkyvät lihavoituina ja tähdellä merkittyinä.

C

FAX ( )

Taso 1	Taso 2	Taso 3	Valinnat	Kuvaukset	Sivu
Faxerot.kyky	—	—	**Normaali*** Hieno Erittäin hieno Valokuva	Asettaa lähetettävien faksien erottelukyvyn.	Katso [1].
Kontrasti	—	—	**Automaattinen*** Vaalea Tumma	Vaalentaa tai tummentaa lähetettäviä fakseja.	
Tason skann.koko	—	—	**A4*** A3 Letter Legal Ledger	Asettaa tason skannauskoon fakseja varten.	33
Internet-faksi (Käytettävissä, kun IFAX on ladattu)	—	—	—	Voit lähettää ja vastaanottaa fakseja internetin kautta.	Katso [2].
Puhelinluett.	**Etsi**	—	Aakkosjärjestys Numerojärjestys	Voit valita numeron painamalla vain muutamaa näppäintä (ja **Start**-näppäintä).	47
	Aseta pika	—	—	Tallentaa pikavalintanumerot, joiden avulla voit valita numeron painamalla vain muutamaa näppäintä (ja **Start**-näppäintä).	48
	Aseta lyh.val.	—	—	Tallentaa lyhytvalintanumerot, joiden avulla voit valita numeron painamalla vain muutamaa näppäintä (ja **Start**-näppäintä).	49
	Luo ryhmiä	—	—	Voit määrittää ryhmänumerot sarjalähetystä varten.	Katso [1].
Lähtevä puhelu	**Lähetä faksi** **Lisää puh.luett.** **Poista**	—	—	Voit valita numeron viimeksi valittujen numeroiden historiasta ja soittaa tähän numeroon, lähettää siihen faksin, lisätä sen lyhytvalintaan tai poistaa sen.	48

[1] Katso *Laajempi käyttöopas*.

[2] Katso *Verkkokäyttäjän opas*.

Tehdasasetukset näkyvät lihavoituina ja tähdellä merkittyinä.

Taso 1	Taso 2	Taso 3	Valinnat	Kuvaukset	Sivu
Ryhmälähetys	**Valintatapa** (Käytettävissä, kun IFAX on ladattu)	—	**Faksi/Puhelin*** S-postiosoite	Voit lähettää saman faksiviestin useaan faksinumeroon.	Katso [1].
	Lisää numero **Puhelinluett.** **Valmis**	—	—		
Ajast. lähetys	—	—	Kyllä **Ei***	Määrittää kellonajan (24 tunnin aikamuotoa käyttäen) ajastettujen faksien lähetystä varten.	
Keräyslähetys	—	—	Kyllä **Ei***	Yhdistää saman faksinumeron ja kellonajan ajastetut faksit yhdeksi lähetykseksi.	
Lähetä heti	—	—	Kyllä **Ei***	Voit lähettää faksin käyttämättä muistia.	
Pollauslähet.	—	—	Normaali Suojattu **Ei***	Määrittää laitteessa olevan asiakirjan toisen faksilaitteen noudettavaksi.	
Pollaus vast.	—	—	Normaali Suojattu Ajastin **Ei***	Määrittää laitteen pollaamaan toista faksilaitetta.	
Ulkomaanlinja	—	—	Kyllä **Ei***	Jos faksien lähettämisessä ulkomaille on ongelmia, ota tämä asetus käyttöön.	
Aseta uusi olet.	—	—	Faxerot.kyky Kontrasti Tason skann.koko Lähetä heti	Voit tallentaa faksausasetukset.	
Tehdasasetukset	—	—	—	Voit palauttaa kaikki asetukset tehdasasetuksiin.	

[1] Katso *Laajempi käyttöopas*.

[2] Katso *Verkkokäyttäjän opas*.

Tehdasasetukset näkyvät lihavoituina ja tähdellä merkittyinä.

C

SCAN ( )

Taso 1	Valinta 1	Valinta 2	Valinta 3	Kuvaukset	Sivu
Skan. tiedost.	—	—	—	Voit skannata mustavalkoisen tai väriasiakirjan tietokoneelle.	Katso [1].
Skan. mediak. (Kun muistikortti tai USB-muistitikku on käytössä)	**Laatu**	—	Väri 100 **Väri 200*** Väri 300 Väri 600 M/V 100 M/V 200 M/V 300	Voit valita skannauksen erottelukyvyn ja asiakirjan tiedostomuodon.	57
	Tiedostotyyppi	—	(Jos valitset laatuasetuksista värillisen vaihtoehdon) **PDF*** JPEG		
			(Jos valitset laatuasetuksista mustavalkoisen vaihtoehdon) TIFF **PDF***		
	Tason skann.koko	—	**A4*** A3 Letter Legal Ledger	Asettaa tason skannauskoon skannausta varten.	Katso [2].
	Tiedostonimi	—	—	Voit nimetä tiedoston uudelleen.	57
	Autom. rajaus	—	Kyllä **Ei***	Voit skannata useita valotustasolle asetettuja asiakirjoja muistikortille tai USB-muistitikulle yhden kerrallaan.	Katso [2].
	Aseta uusi olet.	—	Laatu Tiedostotyyppi Tason skann.koko Autom. rajaus	Voit tallentaa skannausasetukset.	
	Tehdasasetukset	—	—	Voit palauttaa kaikki asetukset tehdasasetuksiin.	

1 Katso *Ohjelmiston käyttöopas*.

2 Katso *Laajempi käyttöopas*.

3 (Macintosh-käyttäjät)
Presto! PageManager on ladattava ja asennettava ennen käyttöä. Lisätietoja on kohdassa *Brotherin tekninen tuki (Macintosh)* sivulla 3.

Tehdasasetukset näkyvät lihavoituina ja tähdellä merkittyinä.

Taso 1	Valinta 1	Valinta 2	Valinta 3	Kuvaukset	Sivu
Skannaa verkkoon	(Profiilin nimi)	—	—	Voit lähettää skannatut tiedot paikallisessa verkossa tai internetissä olevalle CIFS-palvelimelle.	Katso [1].
Skan. FTP:hen	(Profiilin nimi)	—	—	Voit lähettää skannatut tiedot FTP:n välityksellä.	
Skan. sähköp.	**PC**	—	—	Voit skannata mustavalkoisen tai värillisen asiakirjan sähköpostisovellukseen.	
	Sähköpostipalv. (Käytettävissä, kun IFAX on ladattu)	Manuaalinen	—	Voit syöttää sähköpostiosoitteen valintanäppäimillä.	
		Puhelinluett.	Aakkosjärjestys Numerojärjestys	Voit etsiä laitteeseen tallennettua sähköpostiosoitetta.	
		Laatu	Väri 100 **Väri 200*** Väri 300 Väri 600 M/V 100 M/V 200 M/V 300	Valitsee tiedostomuodon, jota käytetään skannattujen tietojen lähettämisessä sähköpostipalvelimen välityksellä.	
		Tiedostotyyppi	(Jos valitset laatuasetuksista värillisen vaihtoehdon) **PDF*** JPEG		
			(Jos valitset laatuasetuksista mustavalkoisen vaihtoehdon) TIFF **PDF***		
		Tason skann.koko	**A4*** A3 Letter Legal Ledger	Asettaa tason skannauskoon skannausta varten.	

1 Katso *Ohjelmiston käyttöopas*.

2 Katso *Laajempi käyttöopas*.

3 (Macintosh-käyttäjät)
Presto! PageManager on ladattava ja asennettava ennen käyttöä. Lisätietoja on kohdassa *Brotherin tekninen tuki (Macintosh)* sivulla 3.

Tehdasasetukset näkyvät lihavoituina ja tähdellä merkittyinä.

C

Taso 1	Valinta 1	Valinta 2	Valinta 3	Kuvaukset	Sivu
Skan. sähköp. (Jatkuu)	**Sähköpostipalv.** (Käytettävissä, kun IFAX on ladattu) (Jatkuu)	Aseta uusi olet.	Laatu Tiedostotyyppi Tason skann.koko	Voit tallentaa skannausasetukset.	Katso [1].
		Tehdasasetukset	—	Voit palauttaa kaikki asetukset tehdasasetuksiin.	
Skan. teks.tun. [3]	—	—	—	Voit muuntaa tekstiasiakirjan muokattavaksi tekstitiedostoksi.	
Skan. kuvaksi	—	—	—	Voit skannata värillisen kuvan grafiikkasovellukseen.	

1 Katso *Ohjelmiston käyttöopas*.

2 Katso *Laajempi käyttöopas*.

3 (Macintosh-käyttäjät)
Presto! PageManager on ladattava ja asennettava ennen käyttöä. Lisätietoja on kohdassa *Brotherin tekninen tuki (Macintosh)* sivulla 3.

Tehdasasetukset näkyvät lihavoituina ja tähdellä merkittyinä.

COPY ( )

Taso 1	Taso 2	Taso 3	Valinnat	Kuvaukset	Sivu
Laatu	—	—	Nopea **Normaali*** Paras	Voit valita seuraavan kopion erottelukyvyn.	Katso [1].
Paperityyppi	—	—	**Tavall. paperi*** Mustesuihkupap. Brother BP71 Brother BP61 Muu kiiltävä Kalvo	Valitse paperityyppi, joka vastaa paperikasetissa olevaa paperia.	52
Paperikoko	—	—	**A4*** A5 (vain kasetti #1) A3 10x15cm (vain kasetti #1) Letter Legal Ledger	Valitse paperikoko, joka vastaa paperikasetissa olevaa paperia.	52
Kasetin val. (MFC-J6710DW)	—	—	Kasetti#1 Kasetti#2 **Autom. valinta***	Valitse paperikasetti, jota käytetään kopiointitilassa.	52
Suuren./Pienen.	**100%***	—	—	—	Katso [1].
	Suurenna	—	198% 10x15cm→A4 186% 10x15cm→LTR 141% A4→A3, A5→A4	Voit valita seuraavan kopion suurennussuhteen.	
	Pienennä	—	97% LTR→A4 93% A4→LTR 83% LGL→A4 69% A3→A4, A4→A5 47% A4→10x15cm	Voit valita seuraavan kopion pienennyssuhteen.	
	Sovita sivulle	—	—	Laite säätää koon automaattisesti asettamasi paperikoon mukaan.	
	Mukau.(25-400%)	—	—	Voit valita asiakirjan tyyppiä vastaavan suurennus- tai pienennyssuhteen.	

[1] Katso *Laajempi käyttöopas*.

Tehdasasetukset näkyvät lihavoituina ja tähdellä merkittyinä.

C

Taso 1	Taso 2	Taso 3	Valinnat	Kuvaukset	Sivu
Tiheys	—	—	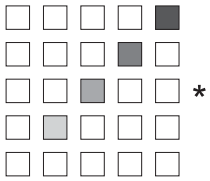	Säätää kopioiden tiheyttä.	Katso [1].
Pinoa/Lajitt.	—	—	**Pinoa*** Lajittele	Voit pinota tai lajitella useita kopioita.	
Sivun asettelu	—	**Ei(1 in 1)*** 2 in 1 (P) 2 in 1 (V) 2 in 1 (ID) 4 in 1 (P) 4 in 1 (V) 1-2 Juliste(2 x 1) Juliste(2 x 2) Juliste(3 x 3)	Jos valitset A3- tai Ledger-koon: (kun valitaan 2 in 1) LGRx2 → LGRx1 LTRx2 → LGRx1 A3x2 → A3x1 A4x2 → A3x1 (kun valitaan juliste 2 x 2) LGRx1 → LGRx4 LTRx1 → LGRx4 A3x1 → A3x4 A4x1 → A3x4	Voit ottaa N in 1- tai julistekopioita.	
Vinosäätö	—	—	**Automaattinen*** Ei	Jos skannattu kopio on vinossa, laite voi korjata tiedot automaattisesti.	
Kaksipuol. kopio	Kyllä	Kääntötyyppi	**Pitk.reu.kään.(P)*** Pitk.reu.kään.(V) Lyh.reun.kään.(P) Lyh.reun.kään.(V)	Ottaa käyttöön tai poistaa käytöstä kaksipuolisen tulostuksen. Voit myös valita kaksipuolisen tulostuksen pitkän tai lyhyen reunan mukaan.	
		Edistynyt	**Normaali*** KP1 KP2		
		A3/LGR DX -asetus	**Sovita arkille*** Säilyt.mittakaava		
	Ei*	—	—		

[1] Katso *Laajempi käyttöopas*.

Tehdasasetukset näkyvät lihavoituina ja tähdellä merkittyinä.

Taso 1	Taso 2	Taso 3	Valinnat	Kuvaukset	Sivu
Lisäasetukset	—	—	**Ei*** Must.sääs.tila Kop. ohuelle pap. Kirjakopio Vesileimakopio	Voit valita erilaisia kopiointiasetuksia, kuten Kirjakopio tai Vesileimakopio.	Katso [1].
Aseta uusi olet.	—	—	Laatu Kasetin val. (MFC-J6710DW) Suuren./Pienen. Tiheys Sivun asettelu Vinosäätö Must.sääs.tila Kop. ohuelle pap. Kaksipuol. kopio	Voit tallentaa kopiointiasetukset.	
Tehdasasetukset	—	—	—	Voit palauttaa kaikki asetukset tehdasasetuksiin.	

[1] Katso *Laajempi käyttöopas*.

Tehdasasetukset näkyvät lihavoituina ja tähdellä merkittyinä.

C

Vesileiman kopiointiasetukset

Valinta 1	Valinta 2	Valinta 3	Valinta 4	Kuvaukset	Sivu
Malli	**Teksti**	—	**LUOTTAMUKS.*** LUONNOS KOPIO	Mallin avulla voit lisätä asiakirjaan tekstiä vesileimana.	Katso [1].
	Paikka		A B C D **E*** F G H I Kuvio		
	Koko		Pieni **Keskikokoinen*** Iso		
	Kulma		-90° **-45°*** 0° 45° 90°		
	Läpinäkyvyys		-2 -1 **0*** +1 +2		
	Väri		Punainen Oranssi Keltainen Sininen Vihreä Violetti **Musta***		
	Hyväksy		—		

[1] Katso *Laajempi käyttöopas*.

Tehdasasetukset näkyvät lihavoituina ja tähdellä merkittyinä.

Valinta 1	Valinta 2	Valinta 3	Valinta 4	Kuvaukset	Sivu
Media	(Valitse kuva tietovälineeltä)	**Paikka**	A B C D **E*** F G H I Kuvio	Sijoittaa logon tai tekstiä asiakirjaan vesileiman tavoin käyttäen kuvaa siirrettävältä levyltä.	Katso [1].
		Koko	Pieni **Keskikokoinen*** Iso		
		Kulma	-90° **-45°*** 0° 45° 90°		
		Läpinäkyvyys	-2 -1 **0*** +1 +2		
		Hyväksy	—		
Skann.	(Määritä vesileima-asiakirja ja paina **Start**.)	**Läpinäkyvyys**	-2 -1 **0*** +1 +2	Voit lisätä logon tai tekstiä asiakirjaan vesileimana skannaamalla paperiasiakirjan.	
		Hyväksy	—		

[1] Katso *Laajempi käyttöopas*.

Tehdasasetukset näkyvät lihavoituina ja tähdellä merkittyinä.

C

PHOTO CAPTURE ( )

Taso 1	Taso 2	Taso 3	Valinnat	Kuvaukset	Sivu
Katso kuva(t)	—	—	Katso seuraavan taulukon tulostusasetukset.	Valokuvia voi esikatsella nestekidenäytössä.	56
Tul. sis.luett.	**Asettelu**	—	**6 kuvaa/rivi*** 5 kuvaa/rivi	Voit tulostaa pikkukuvasivun.	Katso [1].
	Paperityyppi		**Tavall. paperi*** Mustesuihkupap. Brother BP71 Brother BP61 Muu kiiltävä		
	Paperikoko		**A4*** Letter		
Tulosta kuvat	—	—	Katso seuraavan taulukon tulostusasetukset.	Voit tulostaa yksittäisen kuvan.	
Valokuvateh.	**Autom. korjaus** **Korost.ihonvär.** **Korosta maisema** **Poist punasilmä** **Yökuva** **Täyttövalo** **Tussitaulu** **Yksivärinen** **Seepia**	—		Näillä asetuksilla voidaan säätää valokuvia.	
Etsi pvm muk.	—	—		Voit etsiä valokuvia päivämääräjärjestyksessä.	
Tul. kaikki kuv.	—	—		Voit tulostaa kaikki muistikortin tai USB-muistitikun kuvat.	
Diaesitys	—	—		Laite käynnistää valokuvien diaesityksen.	
Trimmaus	—	—		Voit trimmata kuvan ja tulostaa siitä osan.	

[1] Katso *Laajempi käyttöopas*.

Tehdasasetukset näkyvät lihavoituina ja tähdellä merkittyinä.

Tulostusasetukset

Valinta 1	Valinta 2	Valinta 3	Valinta 4	Kuvaukset	Sivu
Tulostuslaatu (Ei käytettävissä DPOF-tulostuksessa.)	Normaali **Valokuva***	—	—	Valitse tulostuslaatu.	Katso [1].
Paperityyppi	Tavall. paperi Mustesuihkupap. Brother BP71 Brother BP61 **Muu kiiltävä***	—	—	Valitse paperityyppi.	
Paperikoko	**10x15cm*** 13x18cm A4 A3 Letter Ledger	(Kun Letter tai A4 on valittu) 8x10cm 9x13cm 10x15cm 13x18cm 15x20cm **Maks. koko***	—	Valitse paperi- ja tulostuskoko.	
Kirkkaus (Ei käytettävissä, kun Valokuvateh. on valittu.)	*	—	—	Säätää kirkkautta.	
Kontrasti (Ei käytettävissä, kun Valokuvateh. on valittu.)	*	—	—	Säätää kontrastia.	

[1] Katso *Laajempi käyttöopas*.

Tehdasasetukset näkyvät lihavoituina ja tähdellä merkittyinä.

C

Valinta 1	Valinta 2	Valinta 3	Valinta 4	Kuvaukset	Sivu
Värin korostus (Ei käytettävissä, kun Valokuvateh. on valittu.)	Kyllä **Ei***	Valk. tasapai.	+2 +1 0 -1 -2	Säätää valkoisen alueen sävyjä.	Katso [1].
		Terävyys	+2 +1 0 -1 -2	Terävöittää kuvan yksityiskohtia.	
		Väritiheys	+2 +1 0 -1 -2	Säätää kuvan värin kokonaismäärää.	
Rajaus	**Kyllä*** Ei	—	—	Rajaa kuvaa sen marginaaleista, jotta se sopii paperi- tai tulostuskokoon. Poista tämä ominaisuus käytöstä, jos haluat tulostaa kuvat kokonaisina tai estää tahattoman rajauksen.	
Reunaton	**Kyllä*** Ei	—	—	Laajentaa tulostusalueen paperin reunoihin saakka.	
Pvm tulostus (Ei käytettävissä DPOF-tulostuksessa.)	Kyllä **Ei***	—	—	Tulostaa päivämäärän valokuvaan.	
Aseta uusi olet.	Tulostuslaatu Paperityyppi Paperikoko Kirkkaus Kontrasti Värin korostus Rajaus Reunaton Pvm tulostus	—	—	Voit tallentaa tulostusasetukset.	
Tehdasasetukset	—	—	—	Voit palauttaa kaikki asetukset tehdasasetuksiin.	

[1] Katso *Laajempi käyttöopas*.

Tehdasasetukset näkyvät lihavoituina ja tähdellä merkittyinä.

Puhelinluett. ( )

Taso 1	Taso 2	Taso 3	Valinnat	Kuvaukset	Sivu
Etsi	—	—	Aakkosjärjestys Numerojärjestys	Voit etsiä lyhytvalintamuistiin tallennettuja nimiä.	47
Aseta pika	—	—	—	Voit tallentaa pikavalintanäppäimille numerot, joihin soitat usein.	48
Aseta lyh.val.	—	—	—	Tallentaa lyhytvalintanumerot, joiden avulla voit valita numeron painamalla vain muutamaa näppäintä (ja **Start**-näppäintä).	49
Luo ryhmiä	—	—	—	Määrittää ryhmänumerot sarjalähetystä varten.	Katso [1].
	[1] Katso *Laajempi käyttöopas*.				
	Tehdasasetukset näkyvät lihavoituina ja tähdellä merkittyinä.				

Redial/Pause (Redial / Pause)

Taso 1	Taso 2	Taso 3	Valinnat	Kuvaukset	Sivu
Lähtevä puhelu	**Lähetä faksi** **Lisää puh.luett.** **Poista**	—	—	Voit valita numeron viimeksi valittujen numeroiden historiasta ja soittaa tähän numeroon, lähettää siihen faksin, lisätä sen lyhytvalintaan tai poistaa sen.	48
	Tehdasasetukset näkyvät lihavoituina ja tähdellä merkittyinä.				

Fax Preview (Fax Preview)

Taso 1	Taso 2	Taso 3	Valinnat	Kuvaukset	Sivu
Fax Preview	—	—	Kyllä **Ei***	Voit tarkastella lähetettyjä ja vastaanotettuja fakseja nestekidenäytössä.	39
	Tehdasasetukset näkyvät lihavoituina ja tähdellä merkittyinä.				

C

Tekstin syöttäminen

Ohjelmoidessasi tiettyjä valikon asetuksia, kuten nimitunnusta, saatat joutua näppäilemään laitteeseen tekstiä. Useimpiin valintanäppäimistön näppäimiin on merkitty kolme tai neljä kirjainta. Näppäimissä **0**, **#** ja ∗ ei ole kirjaimia, sillä niillä näppäillään erikoismerkkejä ja skandinaavisia kirjaimia.

Tarkista viitetaulukosta, kuinka monta kertaa kutakin valintanäppäintä on painettava, jotta saat haluamasi kirjaimen.

Paina näppäintä	yhden kerran	kaksi kertaa	kolme kertaa	neljä kertaa	viisi kertaa
2	A	B	C	2	A
3	D	E	F	3	D
4	G	H	I	4	G
5	J	K	L	5	J
6	M	N	O	6	M
7	P	Q	R	S	7
8	T	U	V	8	T
9	W	X	Y	Z	9

Välilyöntien lisääminen

Lisää väli faksinumeroon painamalla ▶ kerran numeroiden välillä. Lisää välilyönti nimeen painamalla ▶ kahdesti merkkien välillä.

Virheiden korjaaminen

Jos näppäilit väärän merkin ja haluat vaihtaa sen, siirrä kohdistin väärän merkin alle painamalla ◀ tai ▶. Paina sitten **Clear**. Valitse kirjain uudelleen. Voit myös siirtyä taaksepäin ja lisätä merkkejä.

Kirjainten toistaminen

Kun haluat kirjoittaa kirjaimen, joka on samassa näppäimessä kuin edellinen kirjain, siirrä kohdistinta oikealle painamalla ▶ ja paina näppäintä sitten uudelleen.

Skandinaaviset kirjaimet, erikoismerkit ja symbolit

Paina useaan kertaan ∗, **#** tai **0**, kunnes näet haluamasi erikoismerkin tai symbolin.

Paina ∗	kun haluat merkin	(välilyönti) ! " # $ % & ' ( ) ∗ + , - . / €
Paina **#**	kun haluat merkin	: ; < = > ? @ [ ] ˆ _
Paina **0**	kun haluat merkin	Ä Å Ö 0

D Tekniset tiedot

Yleistä

Vinkki

Tämä luku sisältää yhteenvedon laitteen teknisistä tiedoista. Lisää teknisiä tietoja on osoitteessa http://www.brother.com/.

Tulostintyyppi	Mustesuihku	
Tulostusmenetelmä	Mustavalkoinen:	Pietso, 210 × 1 suutinta
	Värillinen:	Pietso, 210 × 3 suutinta
Muistikapasiteetti	64 Mt	
Nestekidenäyttö	Leveä 3,3 tuuman (82,8 mm:n) TFT-värinestekidenäyttö	
Virtalähde	AC 220–240 V, 50/60 Hz	
Tehonkulutus [1]	Kopiointitila:	Noin 26 W [2]
	Valmis-tila:	Noin 7,5 W
	Lepotila:	Noin 4 W
	Virta katkaistuna:	Noin 0,3 W

[1] Mitattu laitteen ollessa kytkettynä USB-liitäntään.

[2] Kun käytössä on ADS, yksipuolinen tulostus, erottelukyky: normaali / asiakirja: ISO/IEC 24712 -tulostuskuvio.

Mitat (MFC-J6510DW)

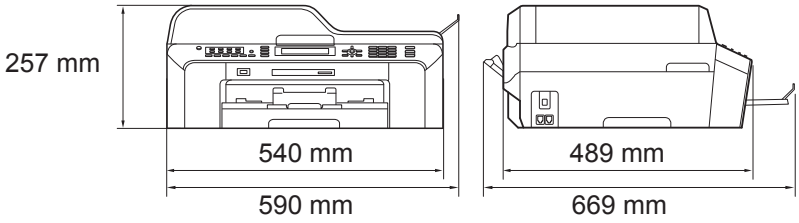

(MFC-J6710DW)

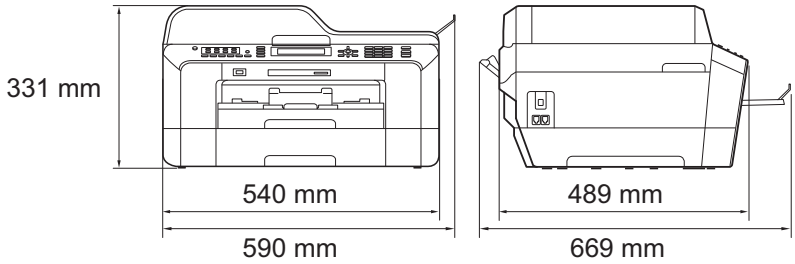

Paino	(MFC-J6510DW)	15,8 kg
	(MFC-J6710DW)	18,2 kg
Melutaso	Toiminta:	LPAm = enintään 50 dB [1]
Standardin ISO9296 mukainen melutaso	Kopiointi:	(MFC-J6510DW)
		LWAd = 6,38 B (A) [2] (mustavalkoinen)
		LWAd = 6,01 B (A) (väri)
		(MFC-J6710DW)
		LWAd = 6,31 B (A) [2] (mustavalkoinen)
		LWAd = 6,22 B (A) (väri)
	Valmis-tila:	(MFC-J6510DW)
		LWAd = 3,05 B (A) (mustavalkoinen/väri)
		(MFC-J6710DW)
		LWAd = 3,07 B (A) (mustavalkoinen/väri)
Lämpötila	Toiminta:	10–35 °C
	Paras tulostuslaatu:	20–33 °C
Kosteus	Toiminta:	20–80 % (ilman tiivistymistä)
	Paras tulostuslaatu:	20–80 % (ilman tiivistymistä)
ADS	Enintään 35 sivua	
	Paperi: 80 g/m^2 A4- tai Letter-koko	
Asiakirjan koko	ADS:n leveys: 148–297 mm	
	ADS:n pituus: 148–431,8 mm	
	Valotustason leveys: enint. 297 mm	
	Valotustason pituus: enint. 431,8 mm	

1 Melu vaihtelee tulostusolosuhteiden mukaan.

2 Toimistolaitteita, joiden LWAd on > 6,30 B (A), ei voi käyttää tiloissa, joissa tehdään keskittymistä vaativaa työtä. Tällaiset laitteet on sijoitettava erillisiin tiloihin niiden meluhaitan takia.

Tulostusmateriaali

Paperin syöttö

Paperikasetti #1

- Paperityyppi:

  Tavallinen paperi, mustesuihkupaperi (päällystetty paperi), kiiltävä paperi [1] ja piirtoheitinkalvo [1 2]

- Paperikoko:

  A4, Ledger, A3, Legal, Executive, Letter, A5, A6, JIS B4, JIS B5, kirjekuoret (kaupallinen nro 10, DL, C5, Monarch, Y4), valokuva 10 × 15 cm, valokuva L 89 × 127 mm, valokuva 2L 13 × 18 cm, arkistokortti ja postikortti [3]

  Leveys: 89–297 mm

  Pituus: 127–431,8 mm

  Katso lisätietoja kohdasta *Paperin paino ja paksuus* sivulla 28.

- Paperikasetin kapasiteetti:

  Noin 250 arkkia 80 g/m^2 -painoista tavallista paperia

Paperikasetti #2 (MFC-J6710DW)

- Paperityyppi:

  Tavallinen paperi

- Paperikoko:

  A4, Ledger, A3, Legal, Executive, Letter, JIS B4, JIS B5

  Leveys: 182–297 mm

  Pituus: 257–431,8 mm

  Katso lisätietoja kohdasta *Paperin paino ja paksuus* sivulla 28.

- Paperikasetin kapasiteetti:

  Noin 250 arkkia 80 g/m^2 -painoista tavallista paperia

[1] Käytettäessä kiiltävää paperia tai piirtoheitinkalvoja arkit on poistettava luovutusalustalta heti tulostuksen jälkeen, jotta teksti ei tahraantuisi.

[2] Käytä ainoastaan mustesuihkutulostukseen suositeltuja piirtoheitinkalvoja.

[3] Katso *Paperityyppi ja -koko eri käyttötarkoituksiin* sivulla 27.

D

Paperin syöttö (Jatkuu)	**Käsinsyöttöaukko** ■ Paperityyppi: Tavallinen paperi, mustesuihkupaperi (päällystetty paperi), kiiltävä paperi [1], piirtoheitinkalvot [1 2], kirjekuoret ja tarrat ■ Paperikoko: A4, Ledger, A3, Legal, Executive, Letter, A5, A6, JIS B4, JIS B5, kirjekuoret (kaupallinen nro 10, DL, C5, Monarch, Y4), valokuva 10 × 15 cm, valokuva L 89 × 127 mm, valokuva 2L 13 × 18 cm, arkistokortti ja postikortti [3] Leveys: 89–297 mm Pituus: 127–431,8 mm Katso lisätietoja kohdasta *Paperin paino ja paksuus* sivulla 28. ■ Paperikasetin kapasiteetti: 1 arkki erikoistulostusmateriaalia
Paperin tulostus	Enintään 50 arkkia tavallista A4-paperia (tulostetaan tekstipuoli ylöspäin luovutusalustalle) [1]

1 Käytettäessä kiiltävää paperia tai piirtoheitinkalvoja arkit on poistettava luovutusalustalta heti tulostuksen jälkeen, jotta teksti ei tahraantuisi.

2 Käytä ainoastaan mustesuihkutulostukseen suositeltuja piirtoheitinkalvoja.

3 Katso *Paperityyppi ja -koko eri käyttötarkoituksiin* sivulla 27.

Faksi

Yhteensopivuus	ITU-T Super ryhmä 3
Modeemin nopeus	Automaattinen valinta
	33.600 bittiä sekunnissa
Skannausleveys	288 mm (A3)
Tulostusleveys	291 mm (A3)
Harmaasävy	Tasot: 64 (MV) / 256 (Väri)
Erottelukyky	Normaali
	203 × 98 dpi (mustavalkoinen)
	203 × 196 dpi (väri)
	Hieno
	203 × 196 dpi (mustavalkoinen/väri)
	Erittäin hieno
	203 × 392 dpi (mustavalkoinen)
	Valokuva
	203 × 196 dpi (mustavalkoinen)
Pikavalinta	16 (8 × 2)
Lyhytvalinta	100 vastaanottajaa × 2 numeroa
Ryhmät	Enintään 6
Sarjalähetys	266 (lyhytvalinta 200 / pikavalinta 16 / manuaalinen valinta 50)
Automaattinen uudelleenvalinta	3 kertaa 5 minuutin välein
Lähetys muistista	Enintään 400 [1] sivua
Paperi loppu - vastaanotto	Enintään 400 [1] sivua

[1] ”Sivua” viittaa ”ITU-T Test Chart #1” -testisivuun (tyypillinen liikekirje, normaali erottelukyky, MMR-koodaus). Pidätämme oikeuden muuttaa teknisiä tietoja ja painettua aineistoa ilman ennakkoilmoitusta.

D

Kopiointi

Värillinen/mustavalkoinen	Kyllä/Kyllä
Kopiointileveys	Enint. 291 mm
Useita kopioita	Pinoaa/lajittelee enintään 99 sivua
Suurennus/pienennys	25–400 % (1 %:n tarkkuudella)
Erottelukyky	Tulostaa jopa 1200 × 1200 dpi:n tarkkuudella
Kaksipuolinen	■ Paperityyppi: Tavallinen paperi ■ Paperikoko: A4, Ledger [1], A3 [1], Legal, Letter, A5

[1] Ylä- ja alamarginaali vähintään 22 mm

PhotoCapture Center™

Yhteensopivat tietovälineet [1]	Memory Stick™ (16–128 Mt) Memory Stick PRO™ (256 Mt–32 Gt) Memory Stick Duo™ (16–128 Mt) Memory Stick PRO Duo™ (256 Mt–32 Gt) Memory Stick Micro™ (M2™) ja sovitin MultiMedia Card (32 Mt–2 Gt) MultiMedia Card plus (128 Mt–4 Gt) MultiMedia Card mobile ja sovitin (64 Mt–1 Gt) SD (16 Mt–2 Gt) miniSD ja sovitin microSD ja sovitin SDHC (4–32 Gt) miniSDHC ja sovitin microSDHC ja sovitin USB-muistitikku [2]
Erottelukyky	Enintään 1200 × 2400 dpi
Tiedostotunniste	
(Tietovälineen muoto)	DPOF (versio 1.0 ja 1.1), Exif DCF (enintään versio 2.1)
(Kuvamuoto)	Valokuvatulostus: JPEG [3], AVI [4], MOV [4] Skannaus mediakortille: JPEG, PDF (väri) TIFF, PDF (mustavalkoinen)
Tiedostojen lukumäärä	Enintään 999 tiedostoa (Muistikorteilla tai USB-muistitikulla olevat kansiot lasketaan mukaan.)
Kansio	Tiedosto on tallennettava muistikortin tai USB-muistitikun 4. kansiotasolle.
Reunaton	A4, Letter, Ledger, A3, valokuva 10 × 15 cm, valokuva 2L 13 × 18 cm [5]

1 Muistikortit, sovittimet tai USB-muistitikku eivät kuulu toimitukseen.

2 USB 2.0 -standardi
USB-massamuistiluokka 16 Mt–32 Gt
Tuettu muoto: FAT12/FAT16/FAT32

3 Progressive JPEG -muotoa ei tueta.

4 Vain Motion JPEG

5 Katso *Paperityyppi ja -koko eri käyttötarkoituksiin* sivulla 27.

PictBridge

Yhteensopivuus	Tukee Camera & Imaging Products Associationin PictBridge-standardia CIPA DC-001. Lisätietoja on osoitteessa http://www.cipa.jp/pictbridge/.
Liitäntä	USB-suoraliitäntä

Skanneri

Värillinen/mustavalkoinen	Kyllä/Kyllä
TWAIN-yhteensopiva	Kyllä (Windows® 2000 Professional / Windows® XP / Windows® XP Professional x64 Edition / Windows Vista® / Windows® 7)
	Mac OS X 10.4.11, 10.5.x, 10.6.x [1]
WIA-yhteensopiva	Kyllä (Windows® XP [2] / Windows Vista® / Windows® 7)
ICA-yhteensopiva	Kyllä (Mac OS X 10.6.x)
Värin syvyys	48-bittinen värinkäsittely (syöttötiedot)
	24-bittinen värinkäsittely (tulostustiedot)
Erottelukyky	Enintään 19200 × 19200 dpi (interpoloitu) [3]
	Enintään 2400 × 2400 dpi (optinen) (valotustaso)
	Enintään 2400 × 1200 dpi (optinen) (ADS)
Skannausnopeus	Mustavalkoinen: enintään 3,49 s
	Värillinen: enintään 3,37 s
	(A4-koko, 100 × 100 dpi)
Skannausleveys	Korkeintaan 291 mm
Skannauspituus	Korkeintaan 426 mm
Harmaasävy	256 sävyä

1 Saat käyttämäsi Mac OS X -version uusimmat ohjainpäivitykset osoitteesta http://solutions.brother.com/.

2 Windows® XP:llä viitataan tässä käyttöoppaassa seuraaviin: Windows® XP Home Edition, Windows® XP Professional ja Windows® XP Professional ×64 Edition.

3 Enintään 1200 × 1200 dpi:n skannaus käytettäessä WIA-ohjainta Windows® XP-, Windows Vista®- ja Windows® 7 -käyttöjärjestelmässä (enintään 19200 × 19200 dpi:n erottelukyky voidaan valita Brother-skannausapuohjelmasta).

Tulostin

Erottelukyky	Enintään 1200 × 6000 dpi
Tulostusleveys	291 mm [297 mm (reunaton) [1]] [3]
Reunaton	A4, Letter, Ledger, A3, A6, B4, valokuva 10 × 15 cm, arkistokortti 127 × 203 mm valokuva L 89 × 127 mm, valokuva 2L 13 × 18 cm [2]
Kaksipuolinen	■ Paperityyppi: Tavallinen paperi ■ Paperikoko: A4, Letter, Ledger [4], A3 [4], Legal, A5, A6, Executive, B4 [4], B5
Tulostusnopeus [5]	

1 Kun reunaton tulostus on käytössä.

2 Katso *Paperityyppi ja -koko eri käyttötarkoituksiin* sivulla 27.

3 Tulostettaessa A3-kokoiselle paperille.

4 Ylä- ja alamarginaali vähintään 22 mm.

5 Tarkemmat tekniset tiedot ovat osoitteessa http://www.brother.com/.

Liitännät

USB [1] [2]	USB 2.0 -liitäntäkaapeli, jonka pituus on korkeintaan 2 metriä.
Lähiverkkokaapeli [3]	Ethernet UTP -kaapeli, vähintään luokka 5.
Langaton lähiverkko	IEEE 802.11b/g/n (infrastruktuuri-/ad-hoc-tila)

[1] Laitteessa on Hi-Speed USB 2.0 -liitäntä. Laite voidaan kytkeä myös tietokoneeseen, jossa on USB 1.1 -liitäntä.

[2] Muiden valmistajien USB-portteja ei tueta.

[3] Katso lisätietoja verkkomäärityksistä *Verkkokäyttäjän oppaasta*.

Tietokoneelle asetetut vaatimukset

TUETUT KÄYTTÖJÄRJESTELMÄT JA OHJELMISTOTOIMINNOT								
Laiteympäristö ja käyttöjärjestelmäversio		Tuetut PC-ohjelmisto-toiminnot	PC-liitäntä	Suorittimen vähimmäisnopeus	RAM-muis-tin vähim-mäiskoko	Suositeltu RAM-muistin koko	Asennukseen tarvittava kiintolevyn koko	
							Ohjaimet	Sovellukset
Windows®-käyttöjärjestelmä [1]	Windows® 2000 Professional [6]	Tulostus, PC-Fax [4], skannaus, siirrettävä levy [7]	USB, 10/100 Base-TX (Ethernet), langaton 802.11b/g/n	Intel® Pentium® II tai vastaava	64 Mt	256 Mt	150 Mt	500 Mt
	Windows® XP Home [2 5] Windows® XP Professional [2 5]				128 Mt		150 Mt	500 Mt
	Windows® XP Professional x64 Edition [2]			64-bittisten prosessorien (Intel® 64 tai AMD64) tuki	256 Mt	512 Mt	150 Mt	500 Mt
	Windows Vista® [2 5]			Intel® Pentium® 4 tai vastaava 64-bittisten prosessorien (Intel® 64 tai AMD64) tuki	512 Mt	1 Gt	500 Mt	1,2 Gt
	Windows® 7 [2 5]				1 Gt (32-bittinen) 2 Gt (64-bittinen)	1 Gt (32-bittinen) 2 Gt (64-bittinen)	650 Mt	1,2 Gt
	Windows Server® 2003 (tulostus vain verkon kautta)	Tulostus	10/100 Base-TX (Ethernet), langaton 802.11b/g/n	Intel® Pentium®III tai vastaava	256 Mt	512 Mt	50 Mt	Ei ole
	Windows Server® 2003 x64 Edition (tulostus vain verkon kautta)			64-bittisten prosessorien (Intel® 64 tai AMD64) tuki				
	Windows Server® 2003 R2 (tulostus vain verkon kautta)			Intel® Pentium®III tai vastaava				
	Windows Server® 2003 R2 x64 Edition (tulostus vain verkon kautta)			64-bittisten prosessorien (Intel® 64 tai AMD64) tuki	512 Mt	1 Gt		
	Windows Server® 2008 (tulostus vain verkon kautta)			Intel® Pentium® 4 tai vastaava 64-bittisten prosessorien (Intel® 64 tai AMD64) tuki		2 Gt		
	Windows Server® 2008 R2 (tulostus vain verkon kautta)			64-bittisten prosessorien (Intel® 64 tai AMD64) tuki				
Macintosh-käyttöjärjestelmä	Mac OS X 10.4.11, 10.5.x	Tulostus, PC-Fax-lähetys [4], skannaus, siirrettävä levy [7]	USB [3], 10/100 Base-TX (Ethernet), langaton 802.11b/g/n	PowerPC G4/G5 Intel® Core™ -prosessori	512 Mt	1 Gt	80 Mt	400 Mt
	Mac OS X 10.6.x			Intel® Core™ -prosessori	1 Gt	2 Gt		

Olosuhteet:

1 Microsoft® Internet Explorer® 6.0 tai uudempi.

2 WIA-erottelukyky 1200 × 1200. Brotherin skannausapuohjelma voi parantaa erottelukykyä jopa 19200 × 19200 dpi:hin.

3 Muiden valmistajien USB-portteja ei tueta.

4 PC-Fax tukee vain mustavalkoista tulostusta.

5 PaperPort™12SE tukee näitä käyttöjärjestelmiä: Windows® XP (vähintään SP3), Windows Vista® (vähintään SP2), Windows® 7.

6 PaperPort™11SE tukee Microsoft® SP4:ää tai uudempaa Windows® 2000:lle (saatavilla internetistä).

7 Siirrettävä levy on PhotoCapture Center™ -toiminto.

Uusimmat ohjainpäivitykset saa osoitteesta http://solutions.brother.com/.

Kaikki tavaramerkit ja tuotenimet ovat omistajiensa omaisuutta.

Tarvikkeet

Muste	Laitteessa käytetään erillistä mustaa, keltaista, syaania ja magentaa värikasettia. Kasetit eivät ole osa tulostuspäätä.
Värikasetin käyttöikä	Kun värikasetit asennetaan ensimmäisen kerran, laite käyttää tarvittavan määrän mustetta musteensyöttöputkien täyttöön laadukkaiden tulosteiden tuottamiseksi. Tämä tapahtuu vain kerran. Kun tämä toimenpide on suoritettu, laitteen mukana toimitettujen värikasettien riittoisuus on alhaisempi kuin tavallisten kasettien (65 %). Kaikilla seuraavilla värikaseteilla voidaan tulostaa määritetty sivumäärä.
Vaihtotarvikkeet	<Erittäin riittoisa musta> LC1280XLBK <Erittäin riittoisa keltainen> LC1280XLY <Erittäin riittoisa syaani> LC1280XLC <Erittäin riittoisa magenta> LC1280XLM Musta – noin 2.400 sivua [1] Keltainen, syaani, magenta – noin 1.200 sivua [1] <Riittoisa musta> LC1240BK <Riittoisa keltainen> LC1240Y <Riittoisa syaani> LC1240C <Riittoisa magenta> LC1240M Musta, keltainen, syaani, magenta – noin 600 sivua [1] [1] Värikasetin arvioitu riittoisuus on ilmoitettu ISO/IEC 24711:n mukaisesti. Lisätietoja vaihtotarvikkeista on sivustossa http://www.brother.com/pageyield/.

Mikä Innobella™ on?

Innobella™ on alkuperäisten Brother-tarvikkeiden tuotemerkki. Nimi ”Innobella™” tulee sanoista ”innovation” (”innovaatio” englanniksi) ja ”bella” (”kaunis” italiaksi). Se edustaa innovatiivista teknologiaa, joka tuottaa kauniita ja kestäviä tulosteita.

Kun tulostat valokuvia, Brother suosittelee kiiltävää Innobella™-valokuvapaperia (BP71-sarja) korkean laadun aikaansaamiseksi. Innobella™-väriaineella ja -papereilla saadaan loistavia tulosteita.

D

Verkko (lähiverkko)

Vinkki

Verkkokäyttäjän opas sisältää täydet verkkotiedot.

Lähiverkko	Laitteen voi kytkeä verkkoon verkkotulostusta, verkkoskannausta, PC-Fax-lähetystä, PC-Fax-vastaanottoa (vain Windows®), etäasetusta ja PhotoCapture Center™ -valokuvien käyttöä varten [1]. Toimitukseen sisältyy myös verkonhallinnan Brother BRAdmin Light -ohjelmisto [2].	
Langattoman yhteyden suojaus	SSID (32 merkkiä), WEP 64/128 bittiä, WPA-PSK (TKIP/AES), WPA2-PSK (AES)	
Asetusten tukiapuohjelma	**AOSS™**	Kyllä
	WPS	Kyllä

[1] Katso tietokoneelle asetettujen vaatimusten luettelo, sivu 132.

[2] Jos tarvitset kehittyneempää tulostinhallintaa, käytä uusinta Brother BRAdmin Professional -apuohjelman versiota, joka on ladattavissa osoitteesta http://solutions.brother.com/.

E Hakemisto

A

ADS 29
Apple Macintosh
  Katso Ohjelmiston käyttöopas.
Asiakirja
  asettaminen 29, 30
Automaattinen
  faksin vastaanotto 36
    faksin tunnistus 39

B

Brother
  CreativeCenter 3

C

ControlCenter
  Katso Ohjelmiston käyttöopas.

E

Erottelukyky
  faksi 125
  kopiointi 126
  skannaus 129
  tulostus 130
Etäasetus
  Katso Ohjelmiston käyttöopas.

F

Faksi, tietokoneesta
  Katso Ohjelmiston käyttöopas.
Faksi, yksittäinen
  lähettäminen 32
    faksien esikatselu 34
    lähetyksen vahvistusraportti 34
    ongelmat 87
    puhelinlinjan häiriöt / VoIP 91
    valotustason koon vaihtaminen 33
    värillinen faksi 33
  vastaanottaminen 36
    F/P-soittoaika, asetus 38
    faksien esikatselu 39, 40
    faksin tunnistus 39
    kasetin käyttö 24
    ongelmat 86, 87
    puhelinlinjan häiriöt / VoIP 91
    rinnakkaispuhelimesta 44, 45
    soittokerrat, asetus 38
Faksi/Puhelin-tila
  kaukokäynnistystunnus 44, 45
  puhelun vastaustunnus 44, 45
  soittokerrat 38
  vastaaminen
  rinnakkaispuhelimiin 44, 45
Faksien tai faksiraportin siirtäminen 75
Faksin tunnistus 39
Faksitunnukset
  kaukokäynnistystunnus 39, 44, 45
  käyttö 45
  muuttaminen 45
  puhelun vastaustunnus 44, 45

H

Harmaasävy 125, 129

I

Innobella™ 133

K

Kasetin valinta -näppäin 52
Kirjekuoret 17, 19, 27, 28
Kopiointi
  kasetin käyttö 23
  paperikoko 52
  paperityyppi 52
  valotustason käyttö 30
Kytkeminen
  ulkoinen puhelin 44
  ulkoinen puhelinvastaaja 42, 43
Käsinsyöttöaukko 17

L

Laitteen ohjelmointi 93
Langaton puhelin 44
Langaton verkko
  Katso Pika-asennusopas ja Verkkokäyttäjän opas.
Lyhytvalinta
  asettaminen 49
  käyttö 46
  muuttaminen 50

M

Macintosh
  Katso Ohjelmiston käyttöopas.
Manuaalinen
  valinta 46
  vastaanotto 36

N

Nestekidenäyttö 93
  kirkkaus 9
Nestekidenäytön virheviestit 68
  Alustus ei toimi 71
  Asiakirja juutt. 68
  Dataa jäljellä 68
  Ei tallennettu 46, 68
  Ei tunnista 68
  Ei voi skannata 71
  Ei voi tulostaa 69, 71
  Ei värikasettia 69
  Kansi auki 69
  Muisti täynnä 70
  Must.im. melk.täyn. 70
  Muste vähissä 70
  Musteenimeytin täynnä 70
  Paperitukos 71
  Puhd. ei toimi 71
  Tark. paperikoko 72
  Tarkista paperi 72
  Vain MV tulostus 73
  Väärä kas.asetus 74
  Yhteysvika 74

O

Ohjauspaneelin esittely 4
Ohje
  nestekidenäytön viestit 93
  valikkotaulukko 94

P

Paperi 25, 123, 124
  asettaminen 10, 13, 19
  asiakirjan koko 29
  kapasiteetti 28
  kirjekuorten ja postikorttien
  asettaminen 19
  koko 22
  tulostusalue 21
  tyyppi 22, 23, 27
PaperPort™12SE ja tekstintunnistus
  Katso Ohjelmiston käyttöopas. Katso myös PaperPort™12SE-sovelluksen Ohje-osaa.
PhotoCapture Center™
  Memory Stick PRO™ 53
  Memory Stick™ 53
  MultiMedia Card 53
  SD 53
  SDHC 53
  skannaus mediakortille
    tiedostonimen vaihtaminen 57
  tekniset tiedot 127
  tietokoneesta
    Katso Ohjelmiston käyttöopas.
  tulostusasetukset
    laatu 56
  valokuvien esikatselu 56
Piirtoheitinkalvot 25, 26, 28, 123, 124
Pikanumerot 48
  haku 47
  lyhytvalinta
    käyttäminen 46
    muuttaminen 50
  pikavalinta
    asettaminen 48
    mukautetun skannauksen profiili 48
  ryhmänumero
    muuttaminen 50

Pikavalinta
asettaminen 48
käyttäminen 46
vaihtaminen 50
Pistorasiat
EXT
ulkoinen puhelin 44
Presto! PageManager
Katso Ohjelmiston käyttöopas. Katso myös Presto! PageManager -sovelluksen Ohje-osaa.
Puhdistus
skanneri 64
tulostuspää 65
Puhelinlinja
häiriöt / VoIP 91
kytkennät 43
ongelmat 87
puhelinvaihde (PBX) 43
tyyppi 41
Puhelinvaihdejärjestelmä (PBX) 43
Puhelinvastaaja 42
kytkeminen 43
Puhelinvastaaja, ulkoinen 36, 42
kytkeminen 42, 43
vastaanottotila 36
vastausviestin nauhoitus 43

R

Redial/Pause (Uudelleenvalinta/Tauko) ...47
Rinnakkaispuhelin, käyttö 45

S

Sarjanumero
mistä löytää.....Katso etukannen sisäosa.
Skannattava alue 31
Skannaus
Katso Ohjelmiston käyttöopas.
Soittokerrat, asetus 38
Säännöllinen kunnossapito
värikasettien vaihto 62

T

Tarrat 17, 26, 27, 28
Tarvikkeet 133
Tavallisen puhelinlinjan mukautetut toiminnot 88
Teksti, syöttäminen 120
erikoismerkit ja skandinaaviset kirjaimet 120
Tila, siirtyminen
faksaus 6
kopiointi 6
PhotoCapture 6
skannaus 6
Tukokset
asiakirja 76
paperi 77
Tulostus
alue 21
erottelukyky 130
Katso Ohjelmiston käyttöopas.
ongelmat 84
paperitukokset 77
tekniset tiedot 130

U

Ulkoinen puhelin, kytkeminen 44

V

Valinta
käyttöoikeustunnukset ja luottokorttinumerot 50
lyhytvalinta 46
manuaalinen 46
pikavalinta 46
tauko 48
viimeksi valitut numerot 48
Vastaanottotila
faksi/puhelin 36
manuaalinen 36
ulkoinen puhelinvastaaja 36
vain faksi 36

Verkko
skannaus
Katso Ohjelmiston käyttöopas.
tulostus
Katso Verkkokäyttäjän opas.
Vianetsintä 84
asiakirjatukos 76
jos sinulla on ongelmia
asiakirjatukos 76
faksien vastaanotto 87
kopiointi 88
ohjelmisto 89
PhotoCapture Center™ 89
puhelinlinja tai liitännät 87
saapuvat puhelut 88
skannaus 88
tulostus 84
vastaanotettujen faksien tulostus 86
verkko 90
nestekidenäytön kunnossapitoviestit 68
nestekidenäytön virheviestit 68
paperitukos 77
Viimeksi valitut numerot
faksin lähettäminen 48
poista 48
puhelinluetteloon lisääminen 48
Värikasetit
vaihto 62
värin pistelaskin 62

W

Windows®
Katso Ohjelmiston käyttöopas.

Ä

Äänenvoimakkuus, asetus
kaiutin 9
soitto 8
äänimerkki 9

Käy Brotherin Web-sivustossa osoitteessa
http://www.brother.fi/

Tämän laitteen käyttö on sallittua vain siinä maassa, josta se on ostettu. Paikalliset Brother-yhtiöt tai niiden jälleenmyyjät tukevat vain kyseisessä maassa ostettuja laitteita.